RP GROUP
SOLUTIONS IN SAFETY + LIGHTING

Art.-Nr: DOE029
Sicherheitsleuchte zentrale Stromversorgungssysteme Deckeneinbau, Ohne Überwachung, CPS, IP20, Kunststoff, Transparent

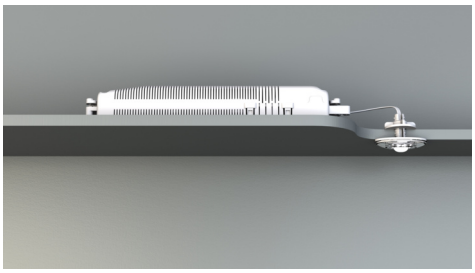

Kleine LED-Sicherheitsleuchte, zur Ein- und Aufbaubaumontage, mit großer Wirkung. Die geringe Abmessung und das transparente Gehäusematerial ermöglichen eine absolut unauffällige Montage.

Diese Ausführung ist vorgesehen zum Einbau in Decken. Die Befestigungsplatte bzw. -clips, sowie die Notlichtelektronik in einem Gehäuse mit Zugentlastung, ist im Lieferumfang enthalten.

Mehr Informationen
www.rp-group.com/de/item/DOE029

TECHNISCHE DATEN

Leuchtentyp	Sicherheitsleuchte
Montageart	Deckeneinbau
Piktogramm	Nein
Leuchtmittel	LED
Gehäusematerial	Polycarbonate
Gehäusefarbe	Transparent
Schutzart (IP)	IP20
Schlagfestigkeit (IK)	≥ 3
Zertifizierung	Waste disposal, CE, Type-tested, ENEC
Schutzklasse	2
Versorgung	zentrale Stromversorgungssysteme
Überwachung	Without monitoring
Überbrückungszeit	CPS
Batterie	/
Betriebsart	Dauerschaltung
Eingangsspannung AC	230 V
Eingangsfrequenz	50 / 60 Hz
Eingangsspannung DC	100-254 V
Leistung max.	1,9 W

Leistung DS	1,9 W
Leistung BS	0 W
Umgebungstemperatur DS	-25 °C bis 40 °C
Umgebungstemperatur BS	-25 °C bis 40 °C
Tiefe	24 mm
Breite	50 mm
Höhe	12 mm
Einbau Durchmesser	10.5 mm
Gewicht	0.07
Gewicht inkl. Verpackung	0.15
Anschlussquerschnitt	1.5 mm²
Schalteingang	Nein
Notlichtblockierung	Nein
Batterieanschluss	Nein
Dimmfunktion	Nein
Lichtstrom Netz	140 lm
Lichtstrom Not	140 lm
Zolltarifnummer	94056120
GTIN	4260123683597

RP GROUP
SOLUTIONS IN SAFETY + LIGHTING

TECHNISCHE ZEICHNUNG

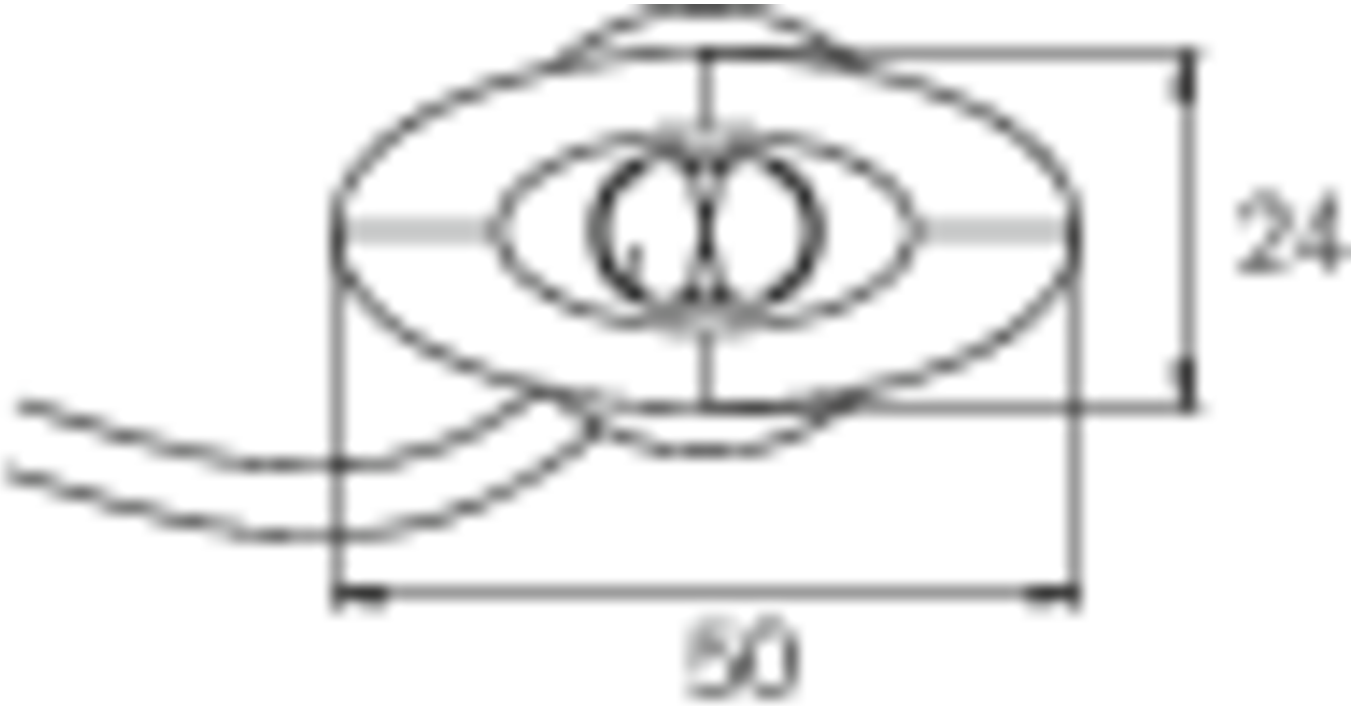

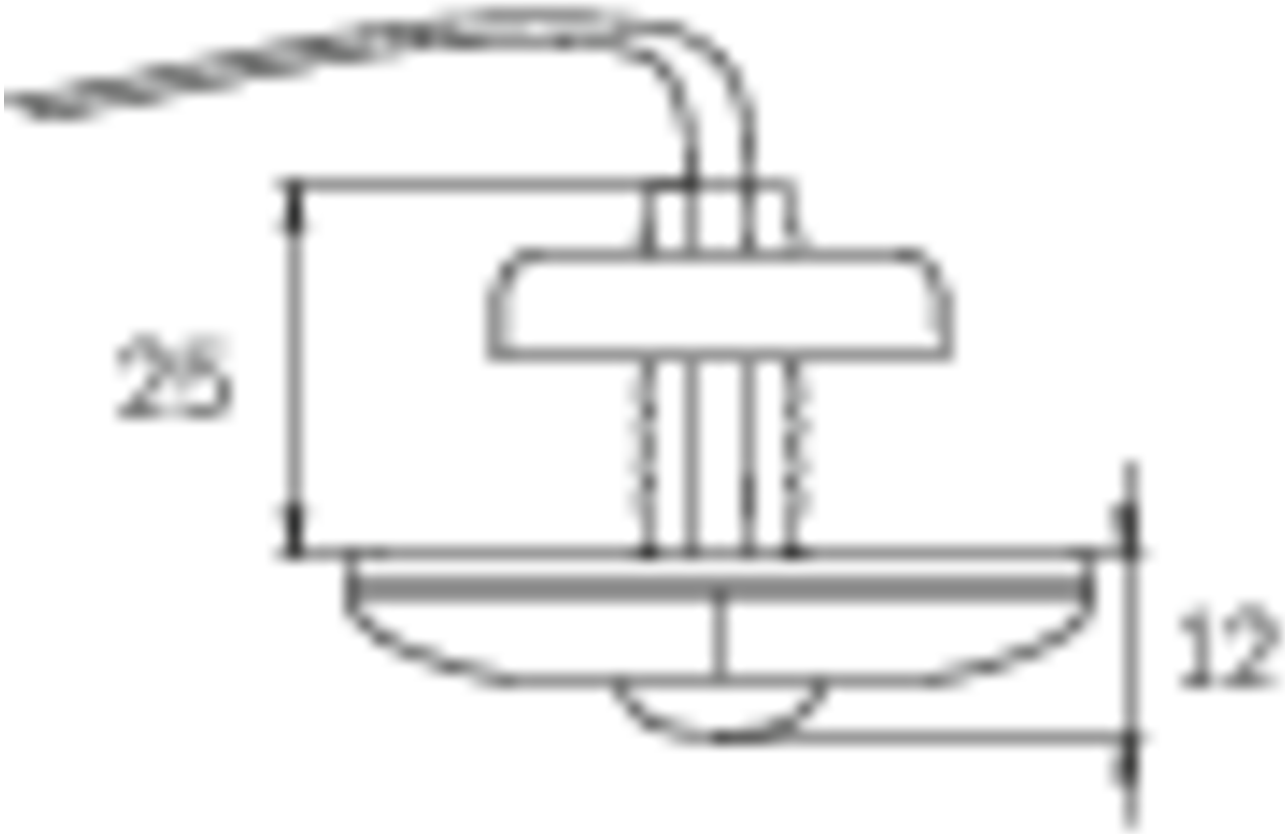

ø10,5

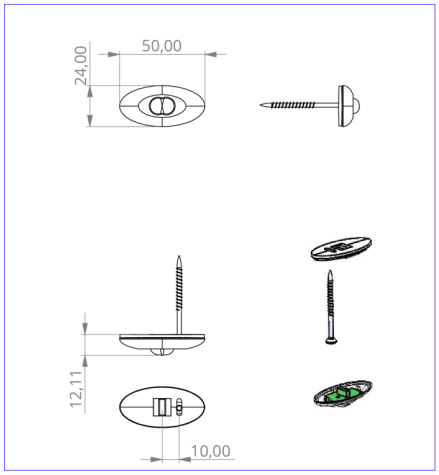

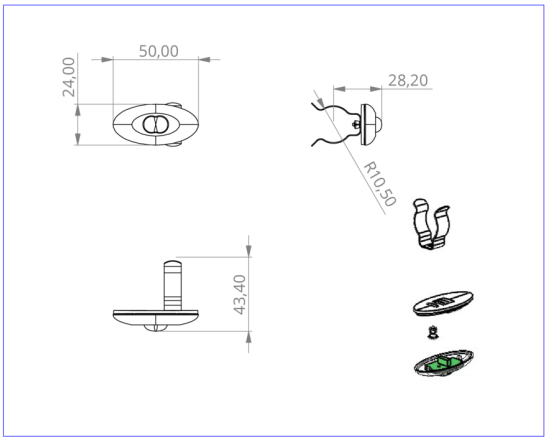

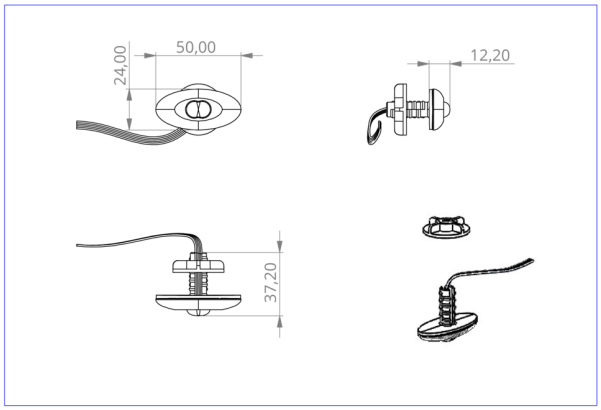

DO verschiedene Einbaumaße

ÄHNLICHE PRODUKTE

Art.-Nr.	Bild	Überwachung	Versorgung	Farbe	Investition	Automatisches Prüfbuch	Wartungsaufwand	Fernwartung	max. Leuchten	Einzelleuchten Überwachung
DOE029ML		Zentrale Stromversorgung (ML)	zentrale Stromversorgung	Transparent	€€€	ja	gering	ja	1.920 pro System	zentral

Stand: 16.09.2026 - Technische Änderungen und Irrtümer vorbehalten.