RP GROUP
SOLUTIONS IN SAFETY + LIGHTING

Art.-Nr: DDE039ML
Sicherheitsleuchte zentrale Stromversorgungssysteme Deckeneinbau, Zentrale Stromversorgung (ML), CPS, IP40, Zink-Druckguss, weiß

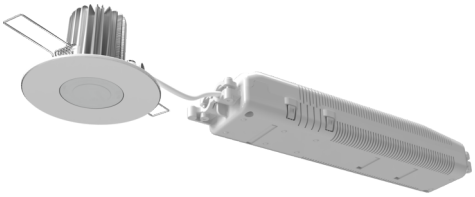

Leistungsstarke LED-Sicherheitsleuchte zur Deckeneinbaumontage. Sowohl der Strahler als auch der Kühlkörper bestehen aus hochwertigem Zink-Druckguss..

Der Aufbau, sowie das verwendete Material sorgen für eine gute Wärmeableitung und lange Lebensdauer der LED. Die kompakte Bauform ermöglicht die Montage in einem 68mm Deckenausschnitt. Die Befestigung erfolgt ohne großen Aufwand durch Spannfedern.

Steuerung und Überwachung über zentrales Stromversorgungssystem.

Mehr Informationen
www.rp-group.com/de/item/DDE039ML

TECHNISCHE DATEN

Leuchtentyp	Sicherheitsleuchte
Montageart	Deckeneinbau
Piktogramm	Nein
Leuchtmittel	LED
Gehäusematerial	Zinc die-cast
Gehäusefarbe	weiß
Schutzart (IP)	IP40
Schlagfestigkeit (IK)	8
Zertifizierung	Waste disposal, CE, Type-tested, ENEC
Schutzklasse	2
Versorgung	zentrale Stromversorgungssysteme
Überwachung	Central power supply (ML)
Überbrückungszeit	CPS
Batterie	/
Betriebsart	Einzelleuchtenschaltung
Eingangsspannung AC	230 V
Eingangsfrequenz	50 / 60 Hz
Eingangsspannung DC	216 V
Leistung max.	9,6 W

Leistung DS	9,6 W
Leistung BS	1,1 W
Umgebungstemperatur DS	-10 °C bis 40 °C
Umgebungstemperatur BS	-10 °C bis 50 °C
Höhe	58 mm
Durchmesser	88 mm
Einbau Höhe	110 mm
Einbau Durchmesser	68 mm
Gewicht	0.4
Gewicht inkl. Verpackung	0.53
Anschlussquerschnitt	2.5 mm²
Schalteingang	Ja
Notlichtblockierung	Nein
Batterieanschluss	Nein
Dimmfunktion	Ja
Lichtstrom Netz	1100 lm
Lichtstrom Not	1100 lm
Zolltarifnummer	94056180
GTIN	4260682158284

TECHNISCHE ZEICHNUNG

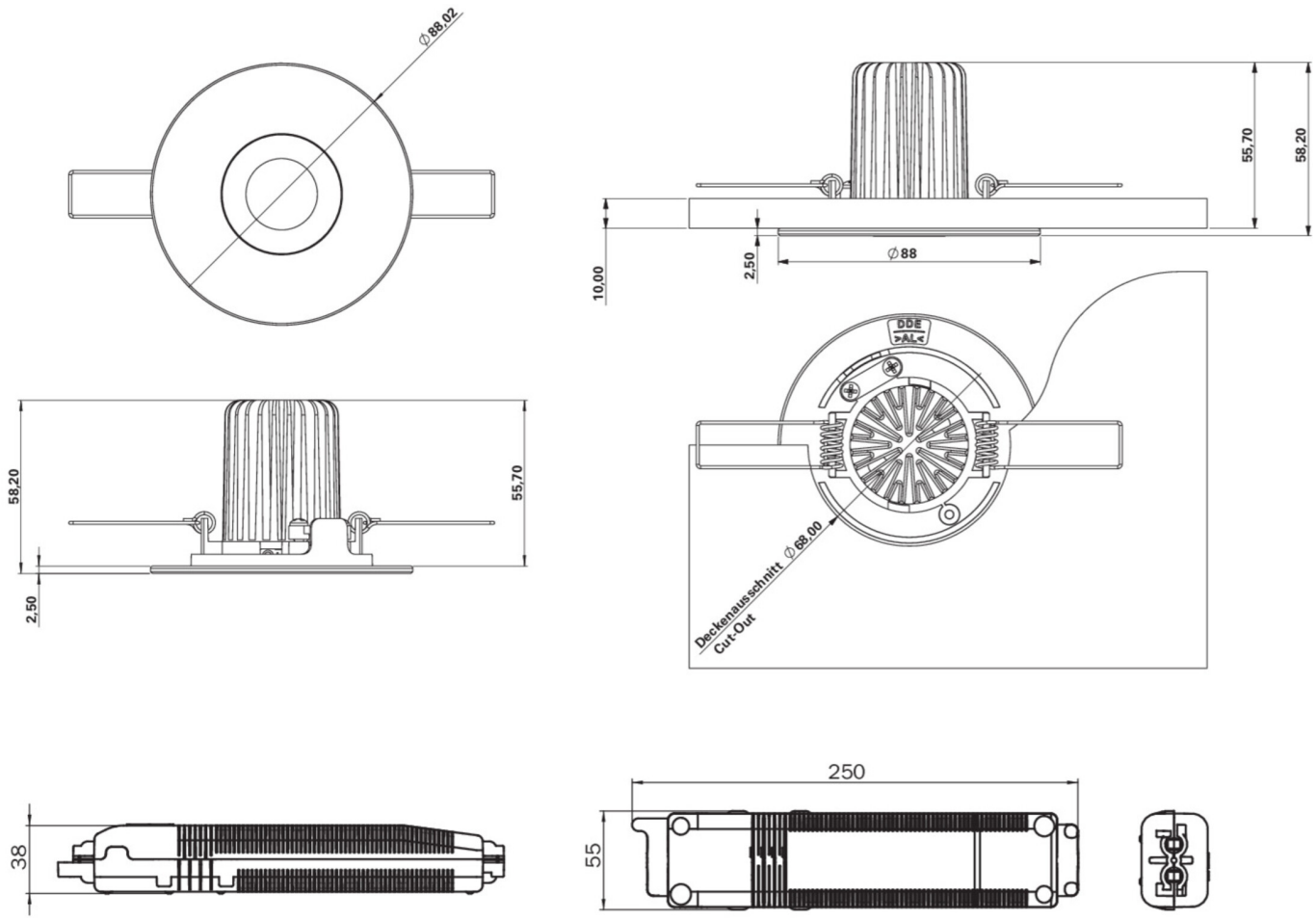

ZUBEHÖRLISTE

BALLPLX-ILE - Ballschutzhaube

ÄHNLICHE PRODUKTE

Art.-Nr.	Bild	Überwachung	Versorgung	Farbe	Investition	Automatisches Prüfbuch	Wartungsaufwand	Fernwartung	max. Leuchten	Einzelleuchten Überwachung

Stand: 16.09.2026 - Technische Änderungen und Irrtümer vorbehalten.