RP GROUP
SOLUTIONS IN SAFETY + LIGHTING

## Art.-Nr: AMRA401SC-AZ
## Rettungszeichenleuchte Einzelbatterie Wandeinbau Flagge, SelfControl (SC), 1 h, 22 m, IP20, Zink-Druckguss, Anthrazit, Piktogramm - Set

Moderne Zink-Druckguss Rettungszeichenleuchte zur Wandeinbaumontage. Durch den Wandausleger erfolgt die Kennzeichnung der Rettungs- und Fluchtwege im rechten Winkel zur Wand. Sie kann wahlweise ein- oder beidseitig erfolgen.

Sie gehört zur Leuchtenfamile der A-Serie, die Lösungen für jede Montageart bereithält und für ihr einheitliches, geradliniges Design mit dem German Design Award ausgezeichnet wurde.

Automatische Überwachung der Sicherheitsleuchte mit **SelfControl**. Planungssicherheit ist durch werkzeuglosen, variablen Einsatz der Piktogramme vor Ort gegeben. Die Piktogramme entsprechend DIN ISO 7010 (Pfeil rechts, links, unten und oben) sind standardmäßig im Lieferumfang enthalten. Auf Anfrage kann die Beschriftung auch nach Kundenvorgabe erfolgen.

Mehr Informationen
www.rp-group.com/de/item/AMRA401SC-AZ

## TECHNISCHE DATEN

| | |
|---|---|
| Leuchtentyp | Rettungszeichenleuchte |
| Montageart | Wandeinbau Flagge |
| Erkennungsweite | 22 m |
| Piktogramm | Set |
| Leuchtmittel | LED |
| Gehäusematerial | Zinc die-cast |
| Gehäusefarbe | Anthrazit |
| Schutzart (IP) | IP20 |
| Schlagfestigkeit (IK) | ≥ 3 |
| Zertifizierung | Waste disposal, CE, 5 Years waranty |
| Schutzklasse | 2 |
| Versorgung | Einzelbatterie |
| Überwachung | SelfControl (SC) |
| Überbrückungszeit | 1 h |
| Batterie | LiFePO4 3,2 V/1,2 Ah |

| | |
|---|---|
| Betriebsart | Bereitschaftsschaltung / Dauerschaltung |
| Eingangsspannung AC | 180 V - 230 V |
| Eingangsfrequenz | 50 Hz |
| Leistung max. | 4,2 W |
| Leistung DS | 3,3 W |
| Leistung BS | 0,9 W |
| Umgebungstemperatur DS | -5 °C bis 40 °C |
| Umgebungstemperatur BS | -5 °C bis 40 °C |
| Tiefe | 79 mm |
| Breite | 306 mm |
| Höhe | 196 mm |
| Einbau Länge | 176 mm |
| Einbau Breite | 68 mm |
| Einbau Höhe | 40 mm |
| Gewicht | 1.52 |
| Gewicht inkl. Verpackung | 1.88 |
| Anschlussquerschnitt | 2,5 mm² |
| Schalteingang | Ja |
| Notlichtblockierung | Nein |
| Batterieanschluss | Stecker |
| Dimmfunktion | Nein |
| Zolltarifnummer | 94056180 |
| GTIN | 4260766555008 |

## TECHNISCHE ZEICHNUNG

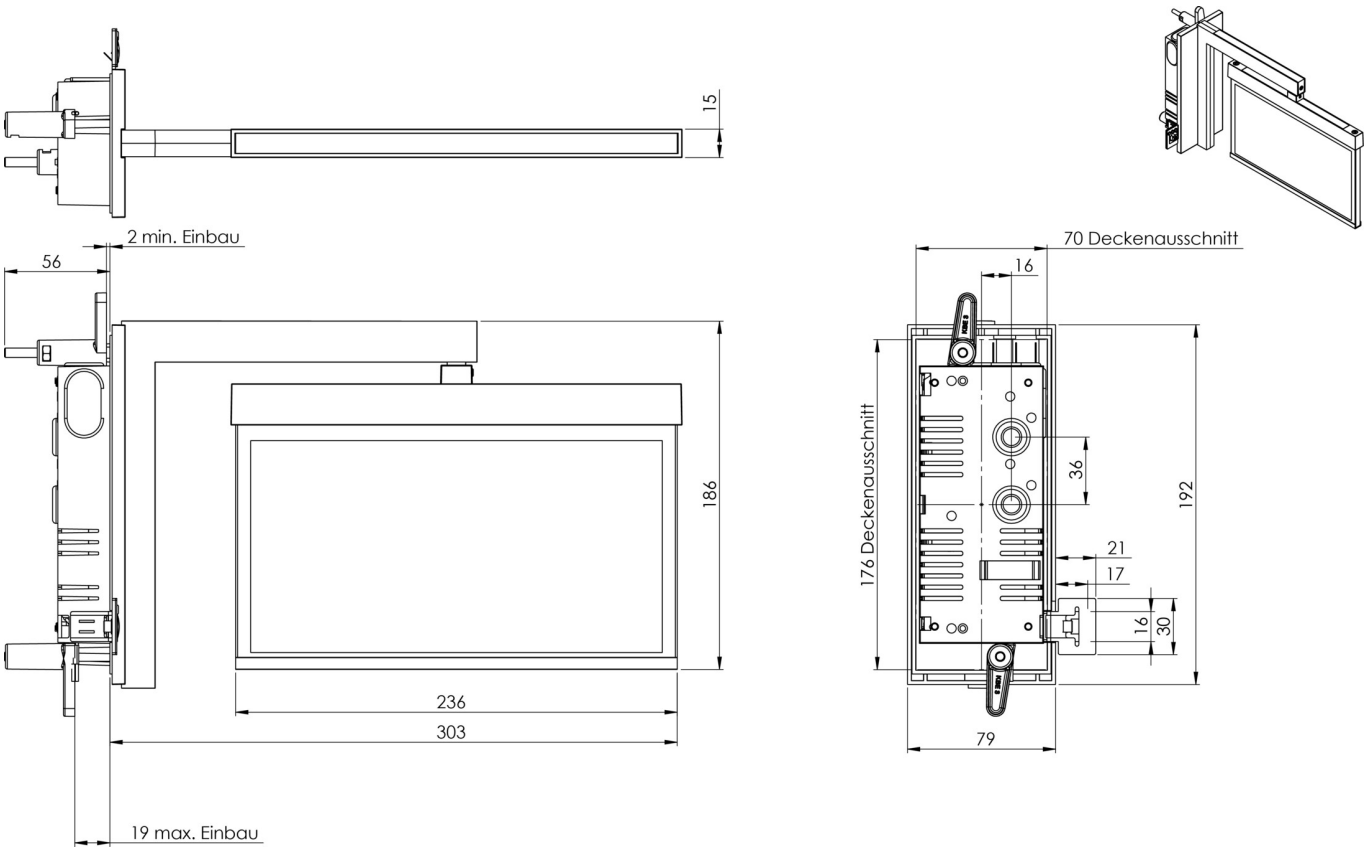


## ZUBEHÖRLISTE

AM-XBE - Unterputzkasten

Stand: 16.09.2026 - Technische Änderungen und Irrtümer vorbehalten.