RP GROUP
SOLUTIONS IN SAFETY + LIGHTING

Art.-Nr: LSD413SC
Rettungszeichenleuchte Einzelbatterie
Deckenaufbau, SelfControl (SC), 3 h, 56 m, IP40, Aluminium, Alu Eloxiert, Piktogramm nach Angabe

Robuste Rettungszeichenleuchte aus schlankem Aluminiumprofil, zur Deckenmontage. Geeignet zur ein- oder zweiseitigen Beschriftung.

Der zusätzlichem Lichtaustritt nach unten unterstützt die Ausleuchtung der Flucht- und Rettungswege.

Automatische Überwachung der Sicherheitsleuchte mit **SelfControl**. Zwei gewünschte Piktogramme (Pfeil rechts, links, oben, unten oder weiß) sind standardmäßig im Lieferumfang enthalten.

Mehr Informationen
www.rp-group.com/de/item/LSD413SC

TECHNISCHE DATEN

Leuchtentyp	Rettungszeichenleuchte
Montageart	Deckenaufbau
Erkennungsweite	56 m
Piktogramm	Einzeln n.A.
Leuchtmittel	LED
Gehäusematerial	Aluminum
Gehäusefarbe	Alu Eloxiert
Schutzart (IP)	IP40
Schlagfestigkeit (IK)	≥ 3
Zertifizierung	Waste disposal, CE, 5 Years waranty
Schutzklasse	1
Versorgung	Einzelbatterie
Überwachung	SelfControl (SC)
Überbrückungszeit	3 h
Batterie	LiFePO4 3,2 V/1,2 Ah
Betriebsart	Bereitschaftsschaltung / Dauerschaltung
Eingangsspannung AC	180 V - 230 V
Eingangsfrequenz	50 Hz
Leistung max.	4,2 W
Leistung DS	3,3 W

Leistung BS	0,9 W
Umgebungstemperatur DS	-5 °C bis 40 °C
Umgebungstemperatur BS	-5 °C bis 40 °C
Tiefe	62 mm
Breite	614 mm
Höhe	334 mm
Gewicht	2.23
Gewicht inkl. Verpackung	2.28
Anschlussquerschnitt	2,5 mm²
Schalteingang	Ja
Notlichtblockierung	Nein
Batterieanschluss	Stecker
Dimmfunktion	Nein
Zolltarifnummer	94056180
GTIN	4260766556463

RP GROUP
SOLUTIONS IN SAFETY + LIGHTING

TECHNISCHE ZEICHNUNG

RP GROUP
SOLUTIONS IN SAFETY + LIGHTING

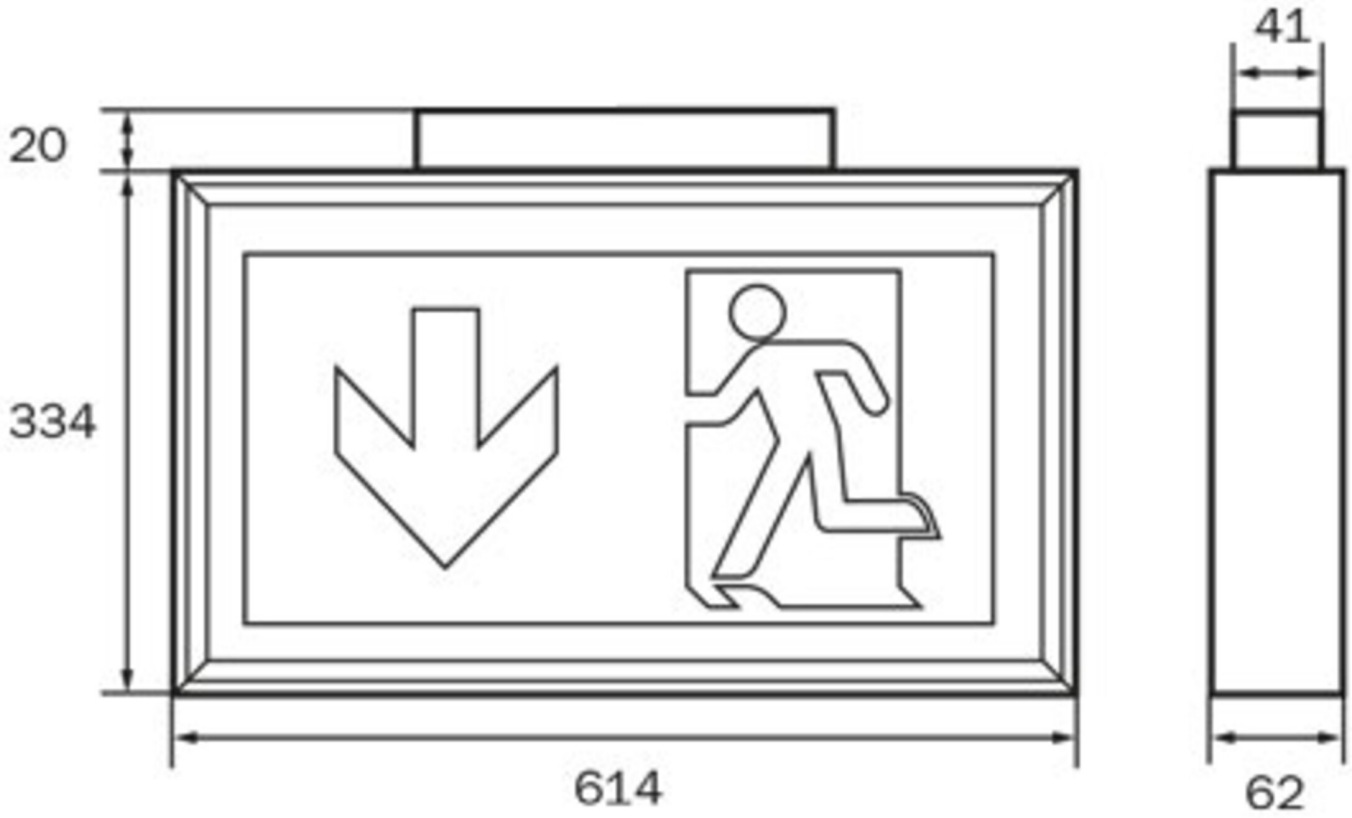

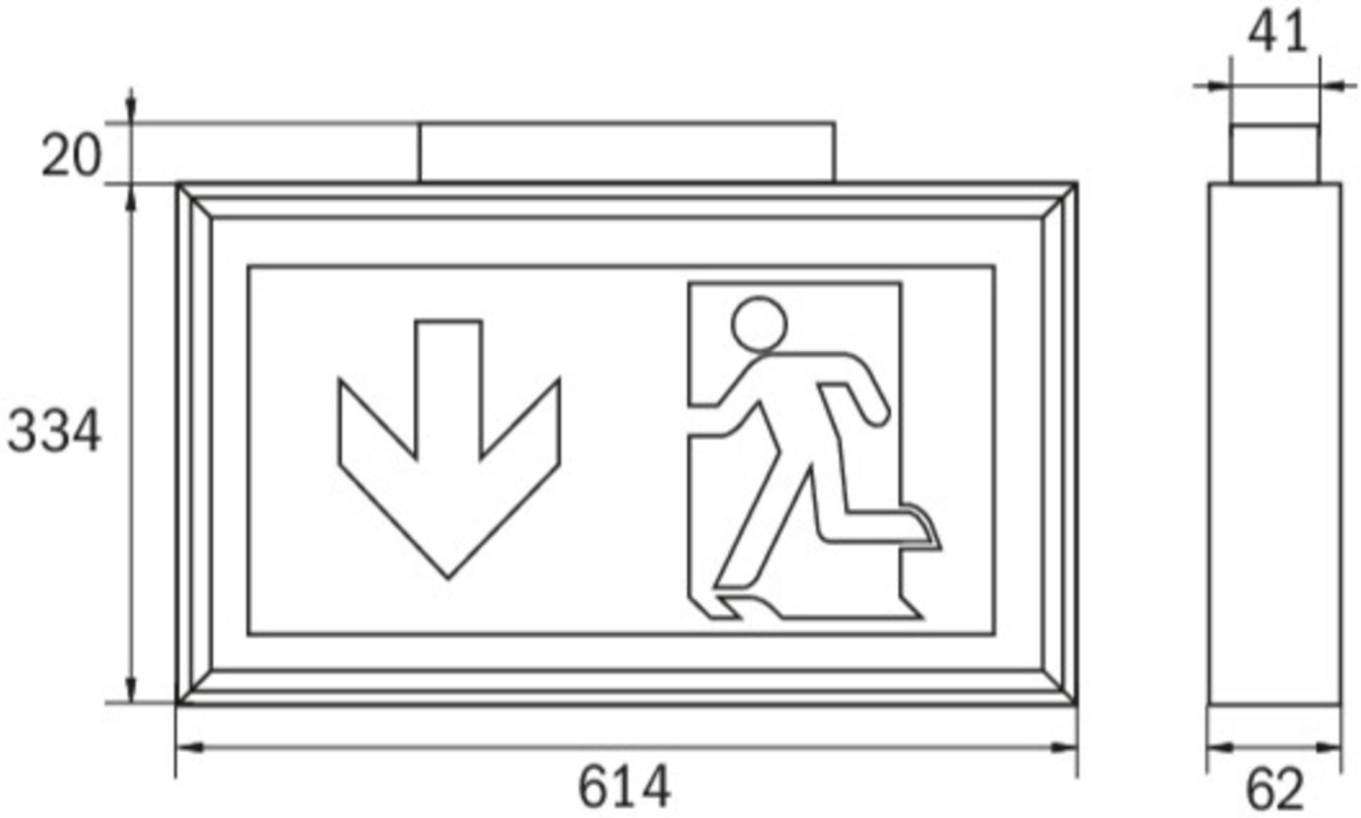

ZUBEHÖRLISTE

DSA - Seilaufhängung

2PS-EB - Pendel

Stand: 16.09.2026 - Technische Änderungen und Irrtümer vorbehalten.