RP GROUP
SOLUTIONS IN SAFETY + LIGHTING

Art.-Nr: WXD411SC
Rettungszeichenleuchte Einzelbatterie Deckenaufbau, SelfControl (SC), 1 h, 90 m, IP20, Metall, weiß, aufgedruckte Piktogramme

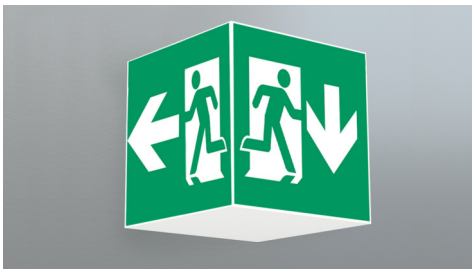

Quadratische Rettungszeichen-Würfelleuchte zur Kennzeichnung der Flucht- und Rettungswege. Sie kann direkt an die Decke montiert oder mit entsprechendem Zubehör abgehängt werden.

Durch die Würfelform ist diese Leuchte von vier Seiten gut erkennbar. Ideal für Anwendungen bei Wegkreuzungen, wie z.B. in Kaufhäusern mit Regalgängen.

Automatische Überwachung der Sicherheitsleuchte mit **SelfControl**. Planungssicherheit wird durch logisch vorgegebene aufgedruckte Piktogramme geboten. Die aufgebrachten Piktogramme entsprechend DIN ISO 7010 (Pfeil rechts, links und unten).

Mehr Informationen
www.rp-group.com/de/item/WXD411SC

TECHNISCHE DATEN

Leuchtentyp	Rettungszeichenleuchte
Montageart	Deckenaufbau
Erkennungsweite	90 m
Piktogramm	Set
Leuchtmittel	LED
Gehäusematerial	Metal
Gehäusefarbe	weiß
Schutzart (IP)	IP20
Schlagfestigkeit (IK)	≥ 3
Zertifizierung	Waste disposal, CE, 5 Years waranty
Schutzklasse	1
Versorgung	Einzelbatterie
Überwachung	SelfControl (SC)
Überbrückungszeit	1 h
Batterie	LiFePO4 3,2 V/1,6 Ah
Betriebsart	Bereitschaftsschaltung / Dauerschaltung
Eingangsspannung AC	180 V - 250 V

Eingangsfrequenz	50 Hz
Leistung max.	6,4 W
Leistung DS	5,6 W
Leistung BS	2 W
Umgebungstemperatur DS	-5 °C bis 40 °C
Umgebungstemperatur BS	-5 °C bis 40 °C
Tiefe	500 mm
Breite	500 mm
Höhe	500 mm
Gewicht	6.54
Gewicht inkl. Verpackung	6.68
Anschlussquerschnitt	2,5 mm²
Schalteingang	Ja
Notlichtblockierung	Nein
Batterieanschluss	Stecker
Dimmfunktion	Nein
Lichtstrom Netz	470 lm
Lichtstrom Not	470 lm
Zolltarifnummer	94056180
GTIN	4260766556913

RP GROUP
SOLUTIONS IN SAFETY + LIGHTING

TECHNISCHE ZEICHNUNG

RP GROUP
SOLUTIONS IN SAFETY + LIGHTING

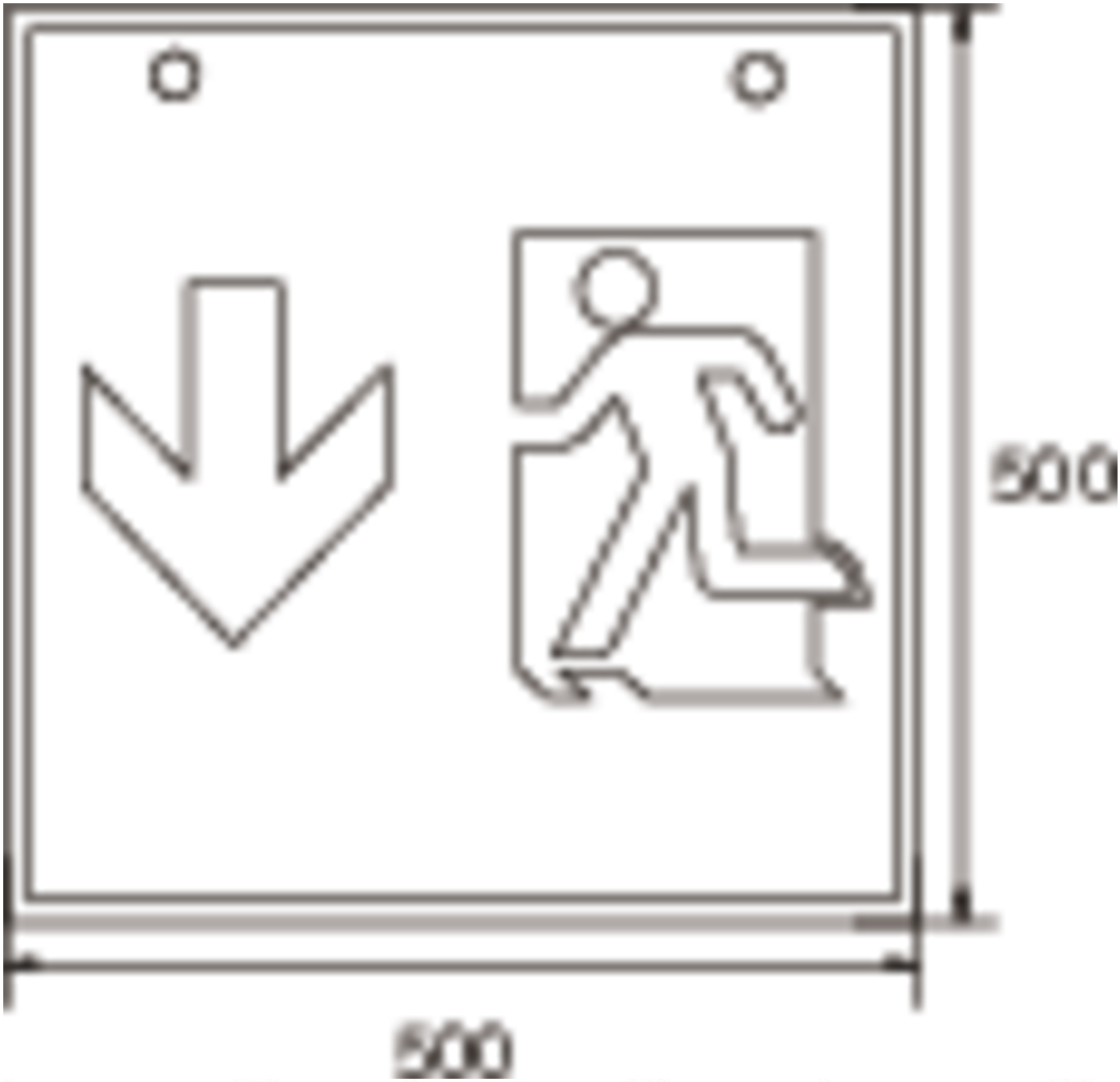

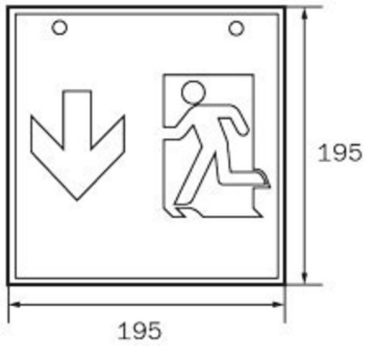

WG

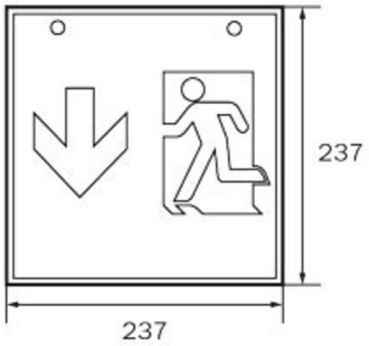

WK

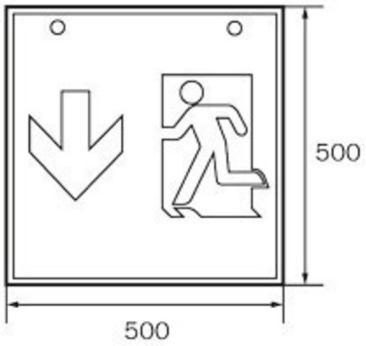

WX

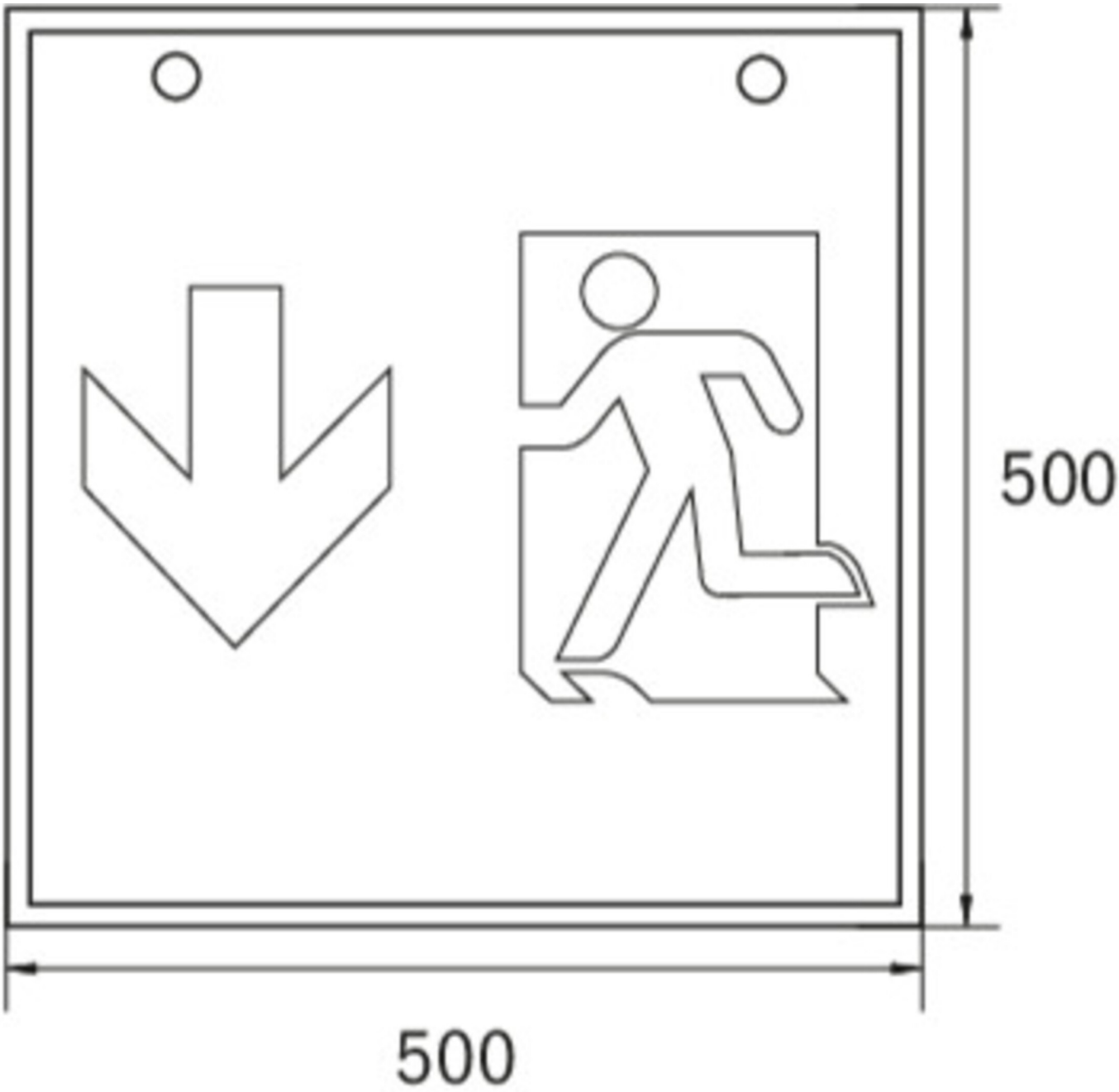

ZUBEHÖRLISTE

LFP3216-SET-2AKKU - Batterie

Stand: 16.09.2026 - Technische Änderungen und Irrtümer vorbehalten.