RP GROUP
SOLUTIONS IN SAFETY + LIGHTING

Art.-Nr: WKD411WL
Rettungszeichenleuchte Einzelbatterie Deckenaufbau, Wireless Professional (WL), 1 h, 36 m, IP20, Metall, weiß, aufgedruckte Piktogramme

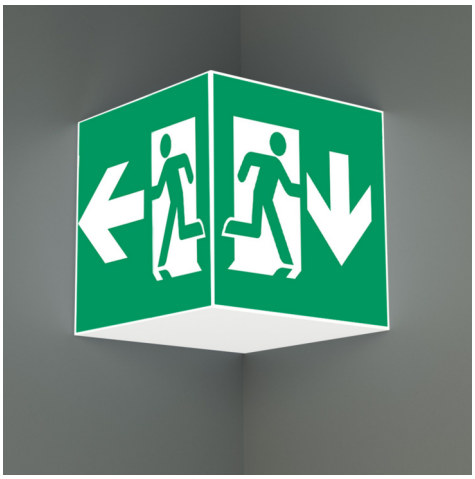

Quadratische Rettungszeichen-Würfelleuchte zur Kennzeichnung der Flucht- und Rettungswege. Sie kann direkt an die Decke montiert oder mit entsprechendem Zubehör abgehängt werden.

Durch die Würfelform ist diese Leuchte von vier Seiten gut erkennbar. Ideal für Anwendungen bei Wegkreuzungen, wie z.B. in Kaufhäusern mit Regalgängen.

Kabelllose zentrale Steuerung und Überwachung für große Installationen von bis zu 50.000 Leuchten mit Wireless Professional. Planungssicherheit wird durch logisch vorgegebene aufgedruckte Piktogramme geboten. Die aufgebrachten Piktogramme entsprechend DIN ISO 7010 (Pfeil rechts, links und unten).

Mehr Informationen
www.rp-group.com/de/item/WKD411WL

TECHNISCHE DATEN

Leuchtentyp	Rettungszeichenleuchte
Montageart	Deckenaufbau
Erkennungsweite	36 m
Piktogramm	Set
Leuchtmittel	LED
Gehäusematerial	Metal
Gehäusefarbe	weiß
Schutzart (IP)	IP20
Schlagfestigkeit (IK)	≥ 3
Zertifizierung	Waste disposal, CE, 5 Years waranty
Schutzklasse	1
Versorgung	Einzelbatterie
Überwachung	Wireless Professional (WL)
Überbrückungszeit	1 h
Batterie	LiFePO4 3,2 V/1,6 Ah
Betriebsart	Bereitschaftsschaltung / Dauerschaltung
Eingangsspannung AC	230 V

Eingangsfrequenz	50 Hz
Leistung max.	6,4 W
Leistung DS	5,1 W
Leistung BS	0,8 W
Umgebungstemperatur DS	-5 °C bis 40 °C
Umgebungstemperatur BS	-5 °C bis 40 °C
Tiefe	195 mm
Breite	195 mm
Höhe	195 mm
Gewicht	0.84
Gewicht inkl. Verpackung	0.98
Anschlussquerschnitt	2.5 mm²
Schalteingang	Ja
Notlichtblockierung	Ja
Batterieanschluss	Stecker
Dimmfunktion	Ja
Lichtstrom Netz	470 lm
Lichtstrom Not	470 lm
Zolltarifnummer	94056120
GTIN	4260766558580

RP GROUP
SOLUTIONS IN SAFETY + LIGHTING

TECHNISCHE ZEICHNUNG

RP GROUP
SOLUTIONS IN SAFETY + LIGHTING

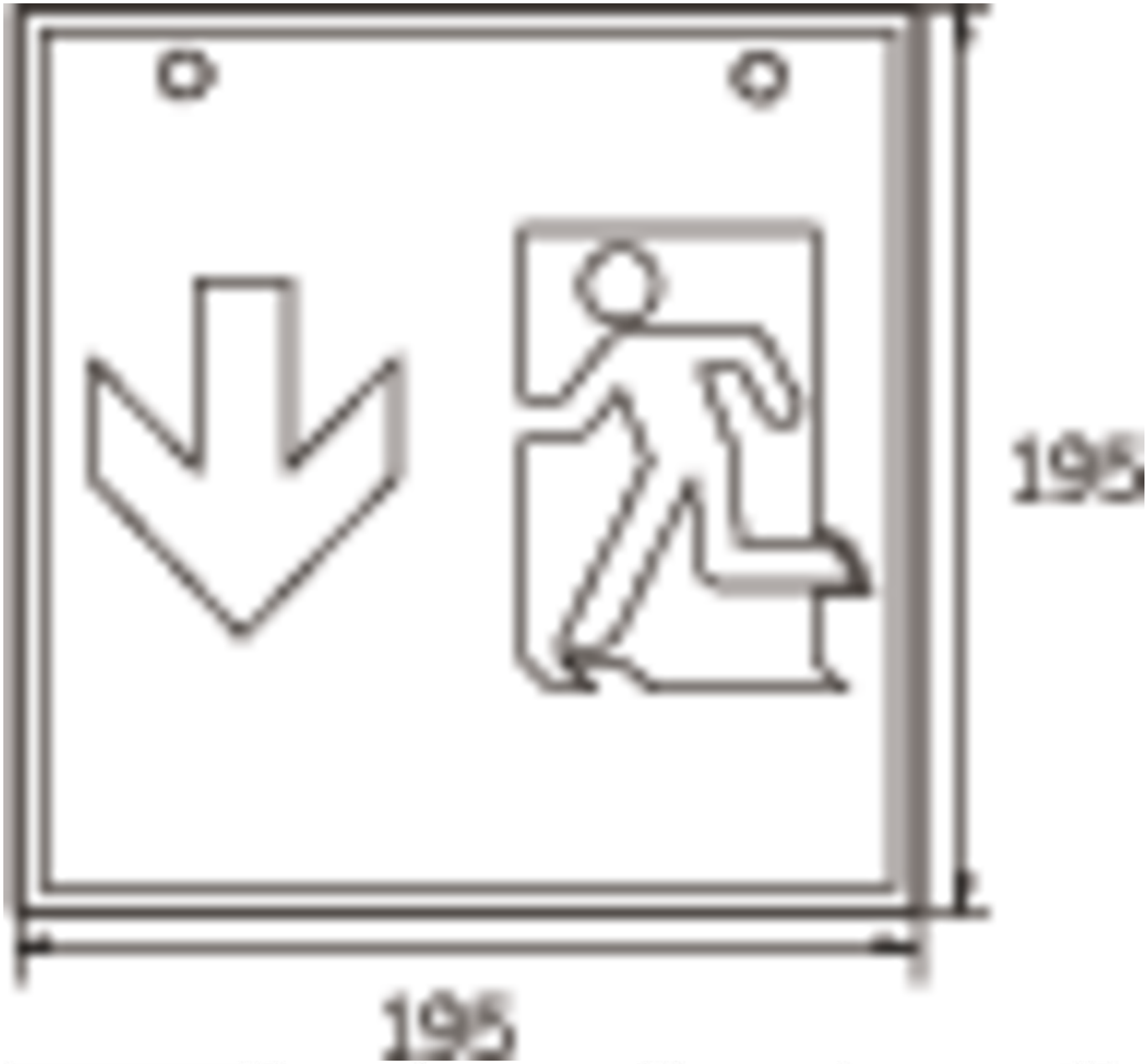

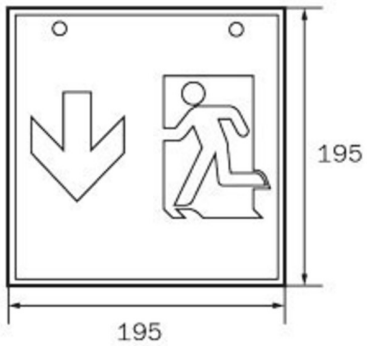

WG

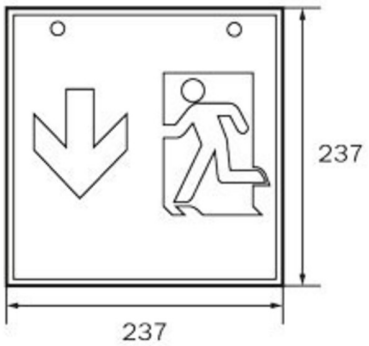

WK

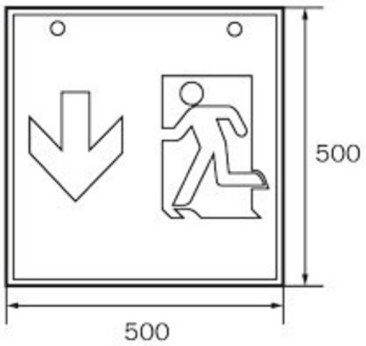

WX

RP GROUP
SOLUTIONS IN SAFETY + LIGHTING

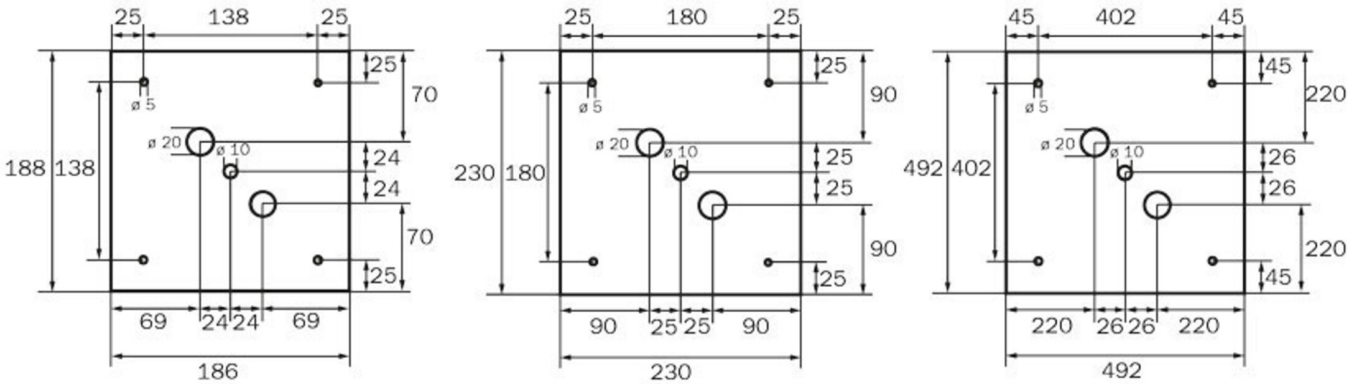

WG WK WX

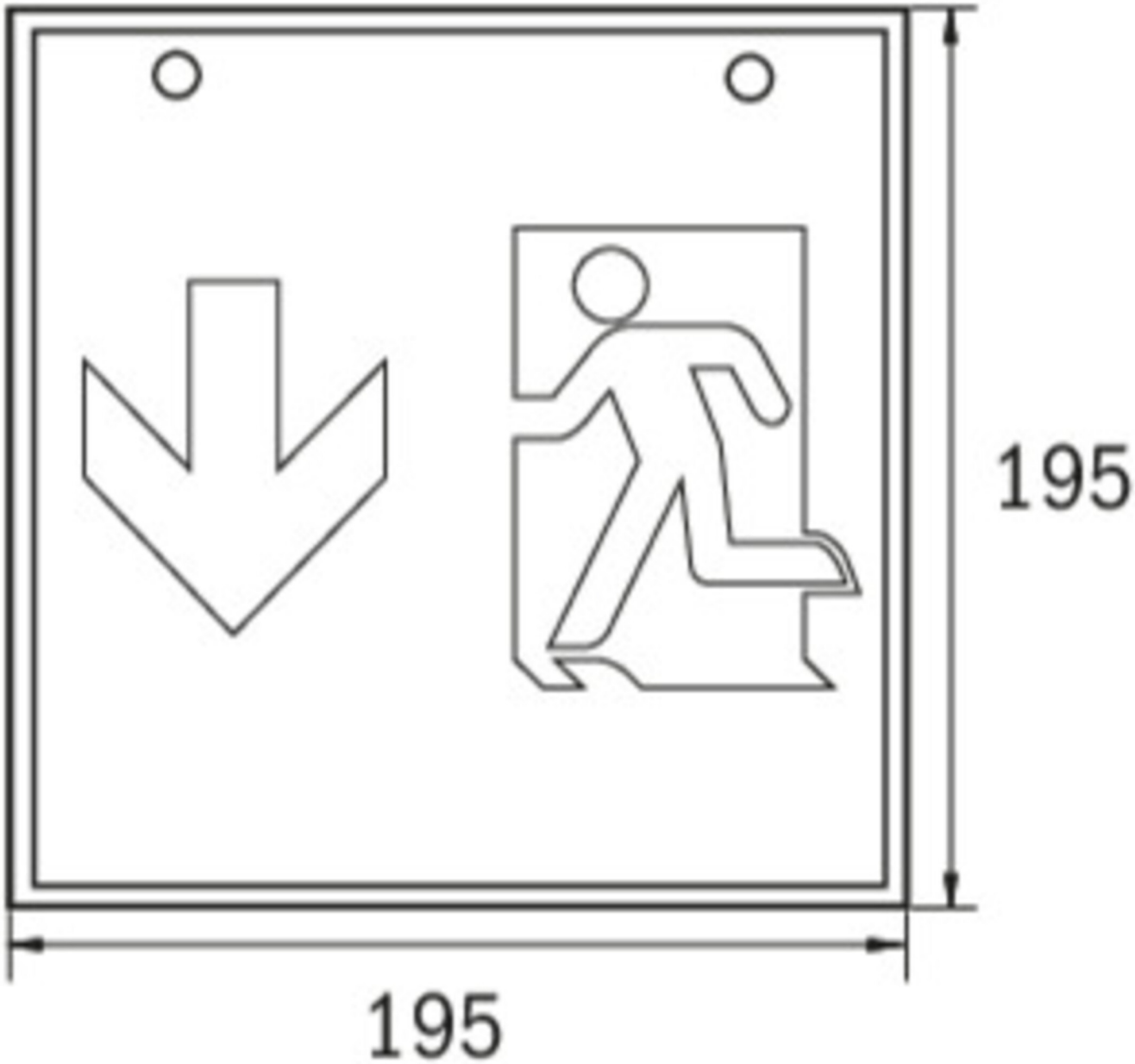

ZUBEHÖRLISTE

WKO - Set Kettenösen zur Würfel-Montage (4 Stück)

1PV-EB - Pendel

DSA-Y4M - Seilaufhängung

DSA-Y4M-APA - Seilaufhängung

LFP3216-SET-2AKKU - Batterie

Stand: 16.09.2026 - Technische Änderungen und Irrtümer vorbehalten.