RP GROUP
SOLUTIONS IN SAFETY + LIGHTING

Art.-Nr: DOS029ML
Luminaires de sécurité systèmes d'alimentation électrique centralisée
Universel, Alimentation électrique centrale (ML), CPS, IP20, Matière plastique, Transparent

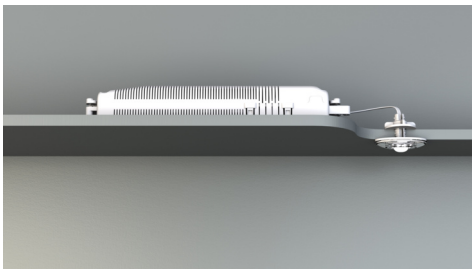

Petit luminaire de sécurité à LED, pour montage encastré ou en saillie, à haute efficacité. Sa petite taille et le matériau transparent du boîtier permettent un montage absolument discret.

Ce modèle est prévu pour être encastré dans un boîtier de luminaire existant. La plaque ou les clips de fixation ainsi que l'électronique d'éclairage de secours sont contenus dans la livraison.

Commande et surveillance via un système d'alimentation électrique central.

Plus d'informations
www.rp-group.com/fr/item/DOS029ML

DONNÉES TECHNIQUES

Type de luminaire	Luminaires de sécurité
Type d'installation	Universel
Pictogramme	non
Ampoules	LED
Matériel du bôitier	Polycarbonate
Couleur du bôitier	Transparent
Type de protection (IP)	IP20
Résistance aux impacts (IK)	≥ 3
Certification	Waste disposal, CE, Type-tested, ENEC
Classe de protection	2
Alimentation	systèmes d'alimentation électrique centralisée
Surveillance	Central power supply (ML)
Temps d'autonomie	CPS
Batterie	/
Mode de fonctionnement	Commutation d'un seul luminaire
Tension d'entrée AC	230 V
Fréquence d'entrée	50 / 60 Hz
Tension d'entrée CC	216 V

Puissance max.	2,8 W
Puissance DS	2,8 W
Puissance BS	1,1 W
Température ambiante DS	-20 °C à 40 °C
Température ambiante BS	-20 °C à 40 °C
Profondeur	24 mm
Largeur	50 mm
Hauteur	12 mm
Dimensions de montage Diamètre	10.5 mm
Poids	0.1
Poids, emballage inclus	0.18
Section de raccordement	2.5 mm²
Entrée de commutation	Oui
Blocage de l'éclairage de secours	non
Connexion de la batterie	non
Fonction de variation	Oui
Flux lumineux réseau	140 lm
Flux lumineux secours	140 lm
Numéro du tarif douanier	94056120
GTIN	4260123683658

RP GROUP
SOLUTIONS IN SAFETY + LIGHTING

DESSIN TECHNIQUE

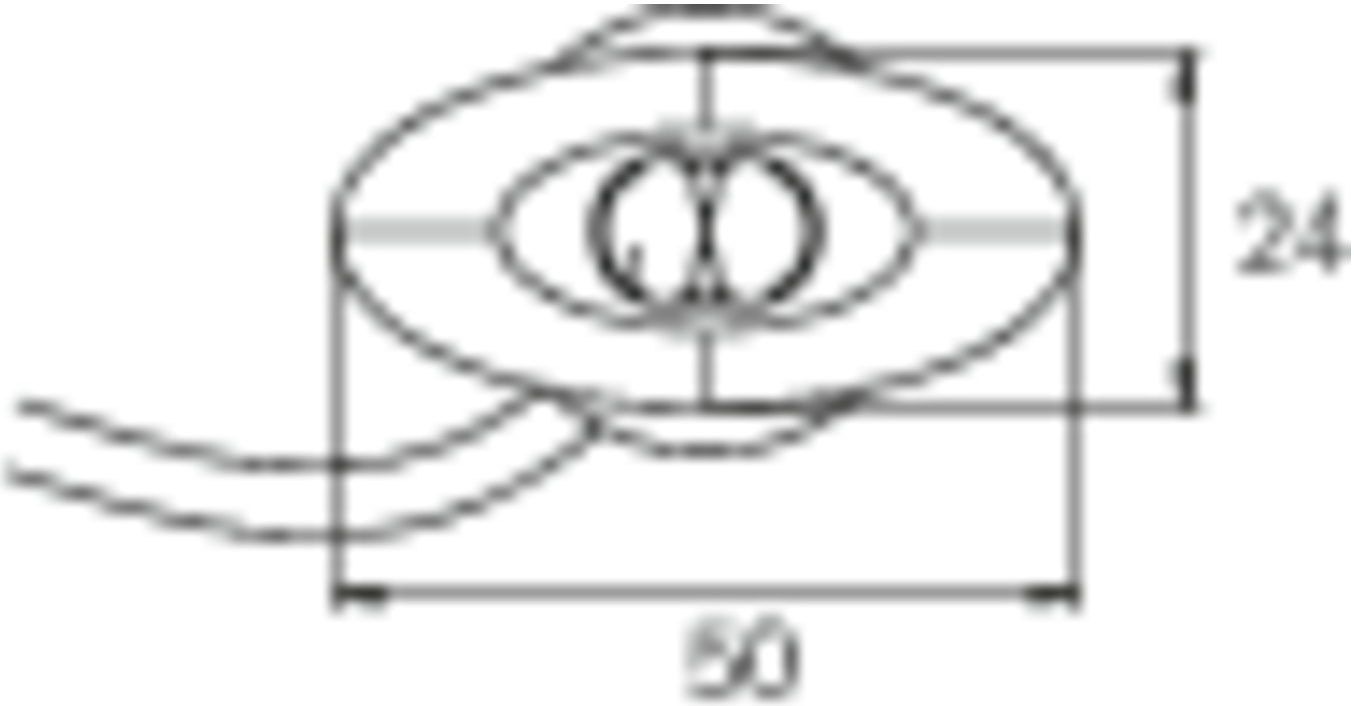

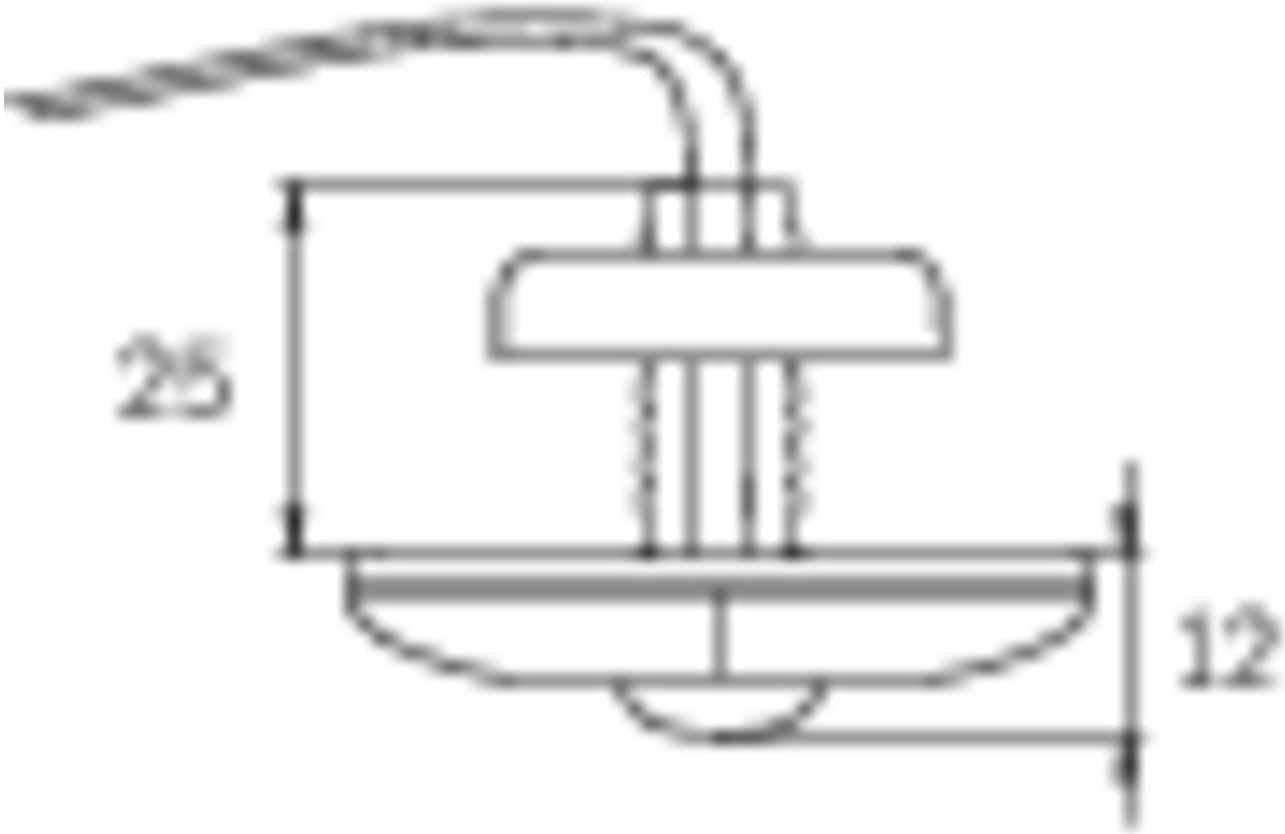

ø10,5

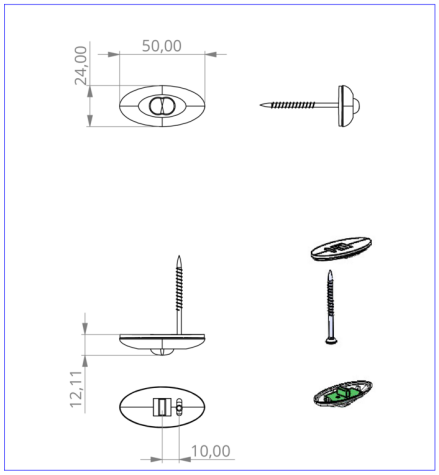

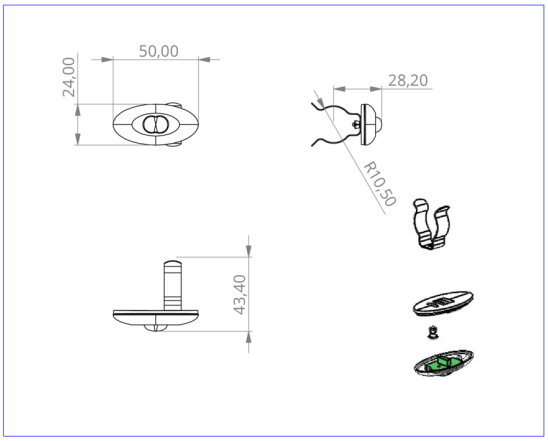

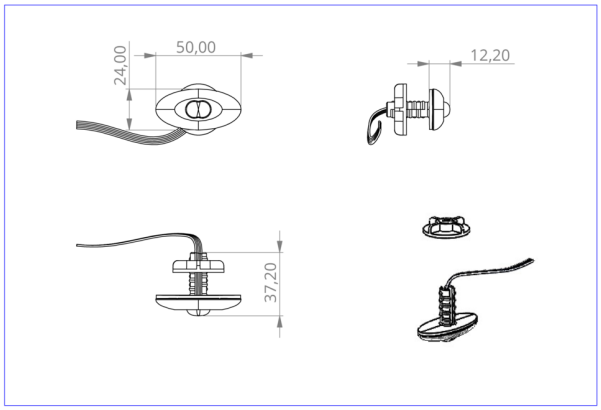

DO verschiedene Einbaumaße

PRODUITS CONNEXES

Numéro d'article.	Image	Surveillance	Alimentation	Couleur	Investisse-ment	Carnet d'inspection automatique	Effort d'entretien	Télémainten-ance	max. luminai-res	Surveillance individuelle
DOS029		Sans surveil-lance		Transparent						

Au: 16.09.2026 - Sous réserve de modifications techniques et d'erreurs.