RP GROUP
SOLUTIONS IN SAFETY + LIGHTING

Art.-Nr: WEF029ML
Luminaires de sécurité systèmes d'alimentation électrique centralisée
Montage mural encastré, Alimentation électrique centrale (ML), CPS, IP20, Zinc moulé sous pression, blanc

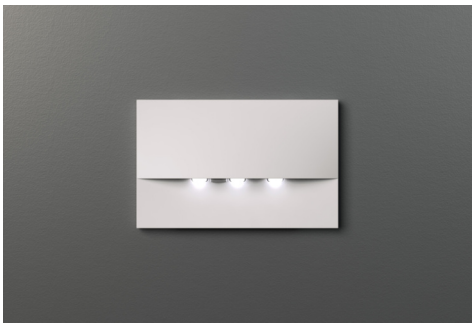

Luminaire de sécurité haut de gamme en zinc moulé sous pression pour montage mural encastré. Il est prévu pour un montage dans des boîtes d'interrupteur doubles conventionnelles, le cadre de montage pouvant être aligné sur la boîte. L'écran en zinc moulé sous pression est monté sans fixation visible de l'extérieur.

La caractéristique de rayonnement est parallèle au mur afin de favoriser une signalisation lumineuse optimale des issues de secours et des voies d'évacuation.

Commande et surveillance via un système d'alimentation électrique central.

CE

Plus d'informations
www.rp-group.com/fr/item/WEF029ML

DONNÉES TECHNIQUES

Type de luminaire	Luminaires de sécurité
Type d'installation	Montage mural encastré
Pictogramme	non
Ampoules	LED
Matériel du bôitier	Zinc die-cast
Couleur du bôitier	blanc
Type de protection (IP)	IP20
Résistance aux impacts (IK)	7
Certification	Waste disposal, CE
Classe de protection	2
Alimentation	systèmes d'alimentation électrique centralisée
Surveillance	Central power supply (ML)
Temps d'autonomie	CPS
Batterie	/
Mode de fonctionnement	Commutation d'un seul luminaire
Tension d'entrée AC	230 V
Fréquence d'entrée	50 / 60 Hz

Tension d'entrée CC	216 V
Puissance max.	4,3 W
Puissance DS	4,3 W
Puissance BS	0,7 W
Température ambiante DS	-35 °C à 40 °C
Température ambiante BS	-35 °C à 40 °C
Profondeur	166 mm
Largeur	21 mm
Hauteur	106 mm
Longueur de montage	155 mm
Largeur de montage	82 mm
Hauteur de montage	70 mm
Poids	0.45
Poids, emballage inclus	0.48
Section de raccordement	2.5 mm²
Entrée de commutation	non
Blocage de l'éclairage de secours	non
Connexion de la batterie	non
Fonction de variation	Non
Flux lumineux réseau	420 lm
Flux lumineux secours	420 lm
Numéro du tarif douanier	94056180
GTIN	4260349829915

RP GROUP
SOLUTIONS IN SAFETY + LIGHTING

DESSIN TECHNIQUE

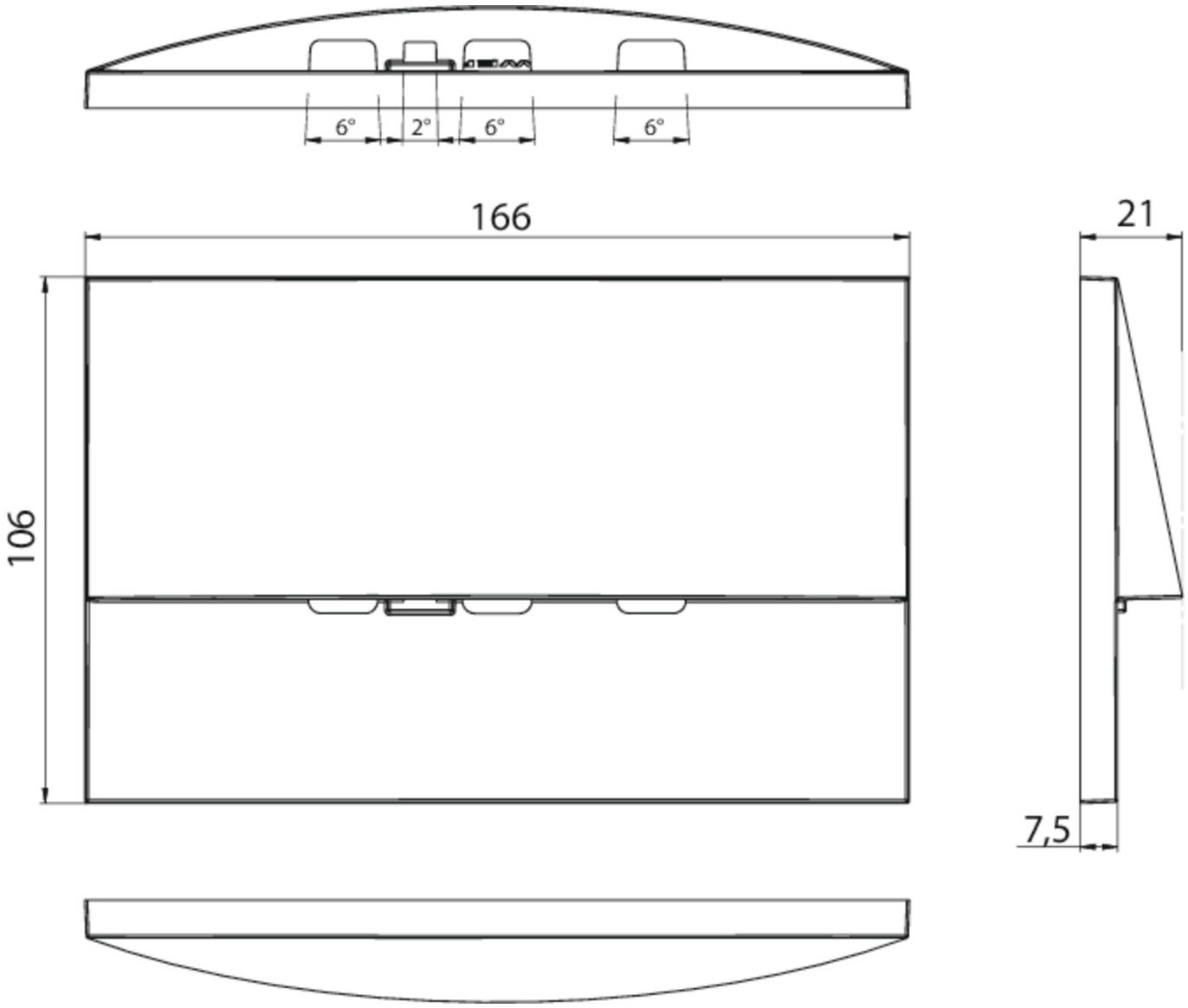
6°
2°
6°
6°
166
21
106
7,5

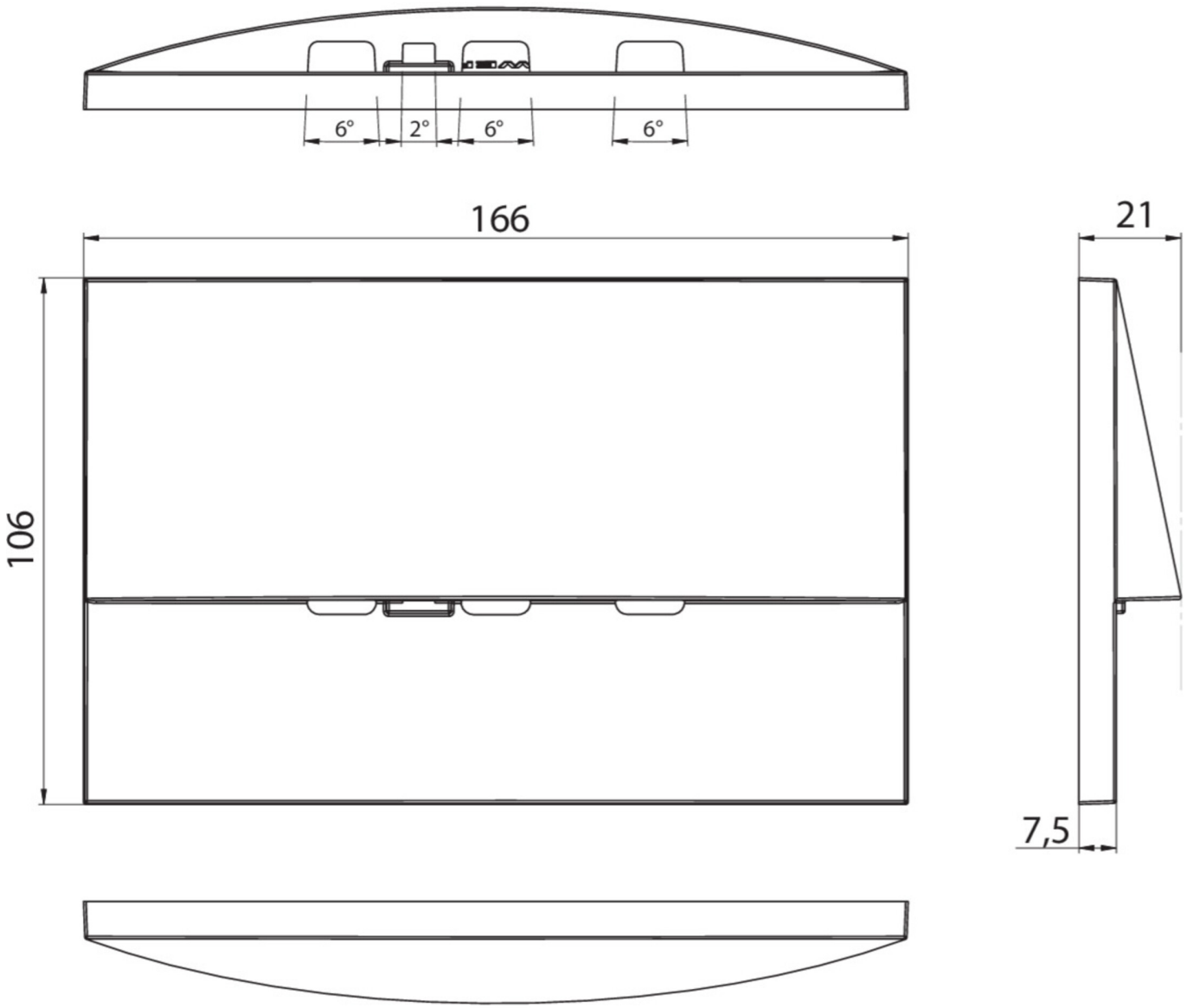

Au: 16.09.2026 - Sous réserve de modifications techniques et d'erreurs.