RP GROUP
SOLUTIONS IN SAFETY + LIGHTING

Art.-Nr: DDE039ML
Luminaires de sécurité systèmes d'alimentation électrique centralisée
Montage encastré, Alimentation électrique centrale (ML), CPS, IP40, Zinc moulé sous pression, blanc

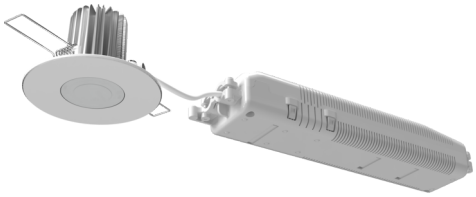

Luminaire de sécurité à LED pour montage encastré au plafond. Le spot et le dissipateur sont tous deux en zinc moulé sous pression de haute qualité.

La structure, ainsi que le matériau utilisé, assurent une bonne dissipation de la chaleur et une longue durée de vie de la LED. La forme de construction compacte permet un montage dans une découpe au plafond de 68 mm. La fixation se fait aisément à l'aide de ressorts de serrage.

Commande et surveillance via un système d'alimentation électrique central.

Plus d'informations
www.rp-group.com/fr/item/DDE039ML

DONNÉES TECHNIQUES

Type de luminaire	Luminaires de sécurité
Type d'installation	Montage encastré
Pictogramme	non
Ampoules	LED
Matériel du bôitier	Zinc die-cast
Couleur du bôitier	blanc
Type de protection (IP)	IP40
Résistance aux impacts (IK)	8
Certification	Waste disposal, CE, Type-tested, ENEC
Classe de protection	2
Alimentation	systèmes d'alimentation électrique centralisée
Surveillance	Central power supply (ML)
Temps d'autonomie	CPS
Batterie	/
Mode de fonctionnement	Commutation d'un seul luminaire
Tension d'entrée AC	230 V
Fréquence d'entrée	50 / 60 Hz
Tension d'entrée CC	216 V

Puissance max.	9,6 W
Puissance DS	9,6 W
Puissance BS	1,1 W
Température ambiante DS	-10 °C à 40 °C
Température ambiante BS	-10 °C à 50 °C
Hauteur	58 mm
Dimentsions	88 mm
Hauteur de montage	110 mm
Dimensions de montage Diamètre	68 mm
Poids	0.4
Poids, emballage inclus	0.53
Section de raccordement	2.5 mm²
Entrée de commutation	Oui
Blocage de l'éclairage de secours	non
Connexion de la batterie	non
Fonction de variation	Oui
Flux lumineux réseau	1100 lm
Flux lumineux secours	1100 lm
Numéro du tarif douanier	94056180
GTIN	4260682158284

DESSIN TECHNIQUE

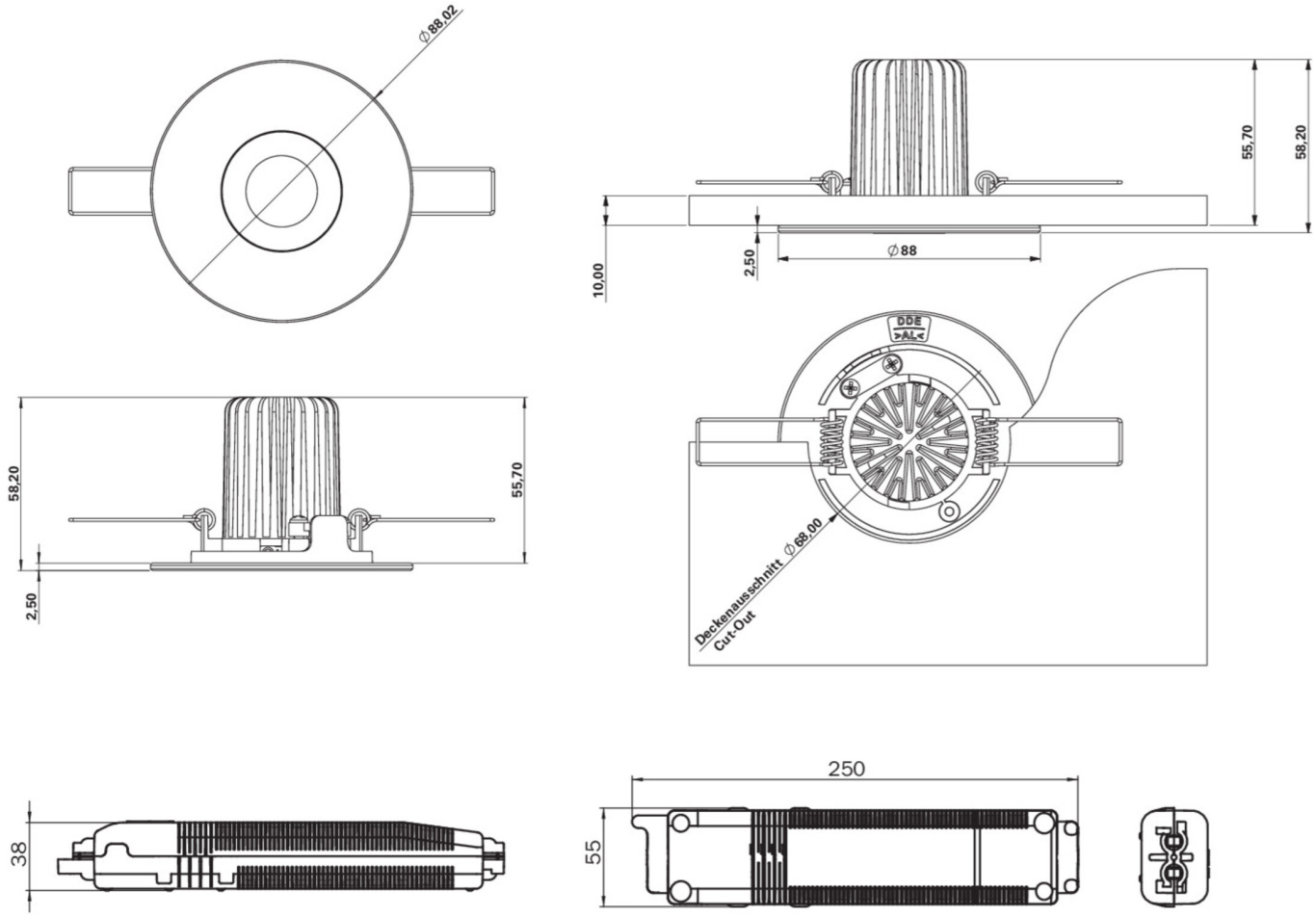

LISTE DES ACCESSOIRES

BALLPLX-ILE - Capot pare-ballons

PRODUITS CONNEXES

Numéro d'article.	Image	Surveillance	Alimentation	Couleur	Investisse-ment	Carnet d'inspection automatique	Effort d'entretien	Télémainten-ance	max. luminai-res	Surveillance individuelle

Au: 16.09.2026 - Sous réserve de modifications techniques et d'erreurs.