RP GROUP
SOLUTIONS IN SAFETY + LIGHTING

Art.-Nr: GABW509CC
Luminaire à pictogramme systèmes d'alimentation électrique centralisée
Montage mural, CoreCompact 24 (CC), CPS, 40 m, IP40, Matière plastique, blanc

Luminaire à pictogramme de secours en plastique à vitre pour montage mural et pour la signalisation des issues de secours et des voies d'évacuation. Il s'inspire du design de la série de luminaires A, laquelle propose des systèmes pour tout type de montage et a reçu le German Design Award pour son design rectiligne homogène. Les luminaires sont équipés d'ampoules LED modernes et offrent une grande flexibilité grâce à leur système de pictogrammes variables.

Commande et surveillance par un système central à faible puissance de 24 volts. Le set de pictogrammes souhaité (flèche à droite, à gauche, en haut ou en bas) est contenu dans la livraison standard.

CE

Plus d'informations
www.rp-group.com/fr/item/GABW509CC

DONNÉES TECHNIQUES

Type de luminaire	Luminaire à pictogramme
Type d'installation	Montage mural
Distance de reconnaissance	40 m
Pictogramme	Individuellement comme spécifié
Ampoules	LED
Matériel du bôitier	Polycarbonate
Couleur du bôitier	blanc
Type de protection (IP)	IP40
Résistance aux impacts (IK)	5
Certification	Waste disposal, CE
Classe de protection	2
Alimentation	systèmes d'alimentation électrique centralisée
Surveillance	CoreCompact 24 (CC)
Temps d'autonomie	CPS
Batterie	/
Mode de fonctionnement	Mode veille / mode continu
Tension d'entrée AC	24 V

Puissance max.	3,7 W
Puissance DS	3,7 W
Puissance BS	0,4 W
Température ambiante DS	-5 °C à 40 °C
Température ambiante BS	-5 °C à 40 °C
Profondeur	56.1 mm
Largeur	417.5 mm
Hauteur	245.5 mm
Poids	1.27
Poids, emballage inclus	1.92
Section de raccordement	2.5 mm²
Entrée de commutation	non
Blocage de l'éclairage de secours	non
Connexion de la batterie	non
Numéro du tarif douanier	94056120
GTIN	4260766551413

DESSIN TECHNIQUE

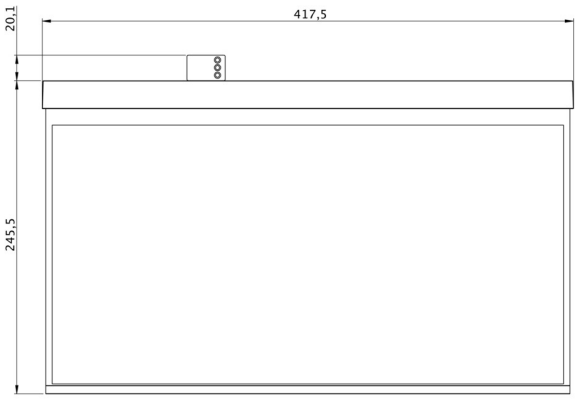

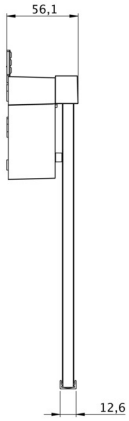

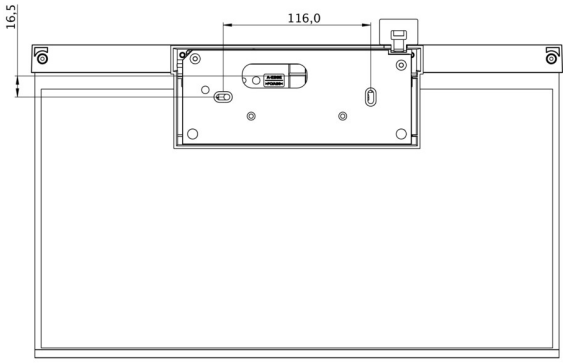

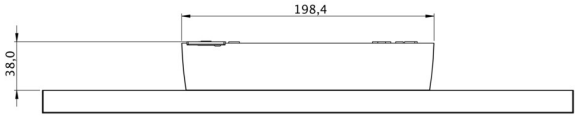

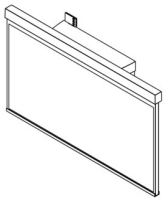

Au: 16.09.2026 - Sous réserve de modifications techniques et d'erreurs.