RP GROUP
SOLUTIONS IN SAFETY + LIGHTING

# Art.-Nr: WKW413SC
# Luminaire à pictogramme Batterie autonome Montage mural, SelfControl (SC), 3 h, 36 m, IP20, Métal, blanc

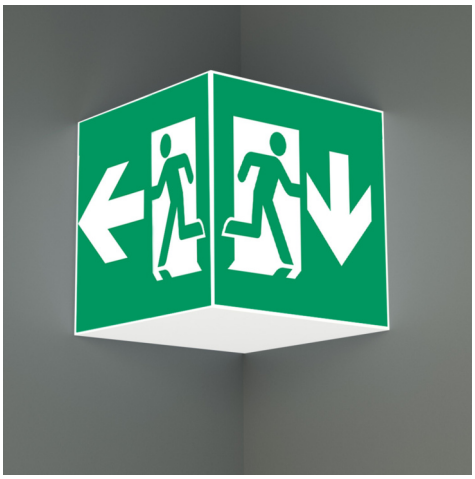

Luminaire cubique carré à pictogramme de secours pour montage mural pour la signalisation des issues de secours et des voies d'évacuation.

Grâce à sa forme cubique, ce luminaire en plastique est bien visible des trois côtés. Idéal pour des application sur des grandes surfaces, comme dans les grands magasins.

Surveillance automatique de la lampe de sécurité avec SelfControl.

Plus d'informations
www.rp-group.com/fr/item/WKW413SC

## DONNÉES TECHNIQUES

| | |
|---|---|
| Type de luminaire | Luminaire à pictogramme |
| Type d'installation | Montage mural |
| Distance de reconnaissance | 36 m |
| Pictogramme | Set |
| Ampoules | LED |
| Matériel du bôitier | Metal |
| Couleur du bôitier | blanc |
| Type de protection (IP) | IP20 |
| Résistance aux impacts (IK) | ≥ 3 |
| Certification | Waste disposal, CE, 5 Years waranty |
| Classe de protection | 1 |
| Alimentation | Batterie autonome |
| Surveillance | SelfControl (SC) |
| Temps d'autonomie | 3 h |
| Batterie | LiFePO4 3,2 V/3,3 Ah |
| Mode de fonctionnement | Mode veille / mode continu |
| Tension d'entrée AC | 180 V - 250 V |
| Fréquence d'entrée | 50 Hz |

| | |
|---|---|
| Puissance max. | 8,2 W |
| Puissance DS | 7 W |
| Puissance BS | 2 W |
| Température ambiante DS | -5 °C à 40 °C |
| Température ambiante BS | -5 °C à 40 °C |
| Profondeur | 195 mm |
| Largeur | 195 mm |
| Hauteur | 195 mm |
| Poids | 0.87 |
| Poids, emballage inclus | 1.01 |
| Section de raccordement | 2,5 mm² |
| Entrée de commutation | Oui |
| Blocage de l'éclairage de secours | non |
| Connexion de la batterie | Fiche |
| Fonction de variation | Non |
| Flux lumineux réseau | 470 lm |
| Flux lumineux secours | 470 lm |
| Numéro du tarif douanier | 94056120 |
| GTIN | 4260766556906 |

RP GROUP
SOLUTIONS IN SAFETY + LIGHTING

## DESSIN TECHNIQUE

RP GROUP
SOLUTIONS IN SAFETY + LIGHTING

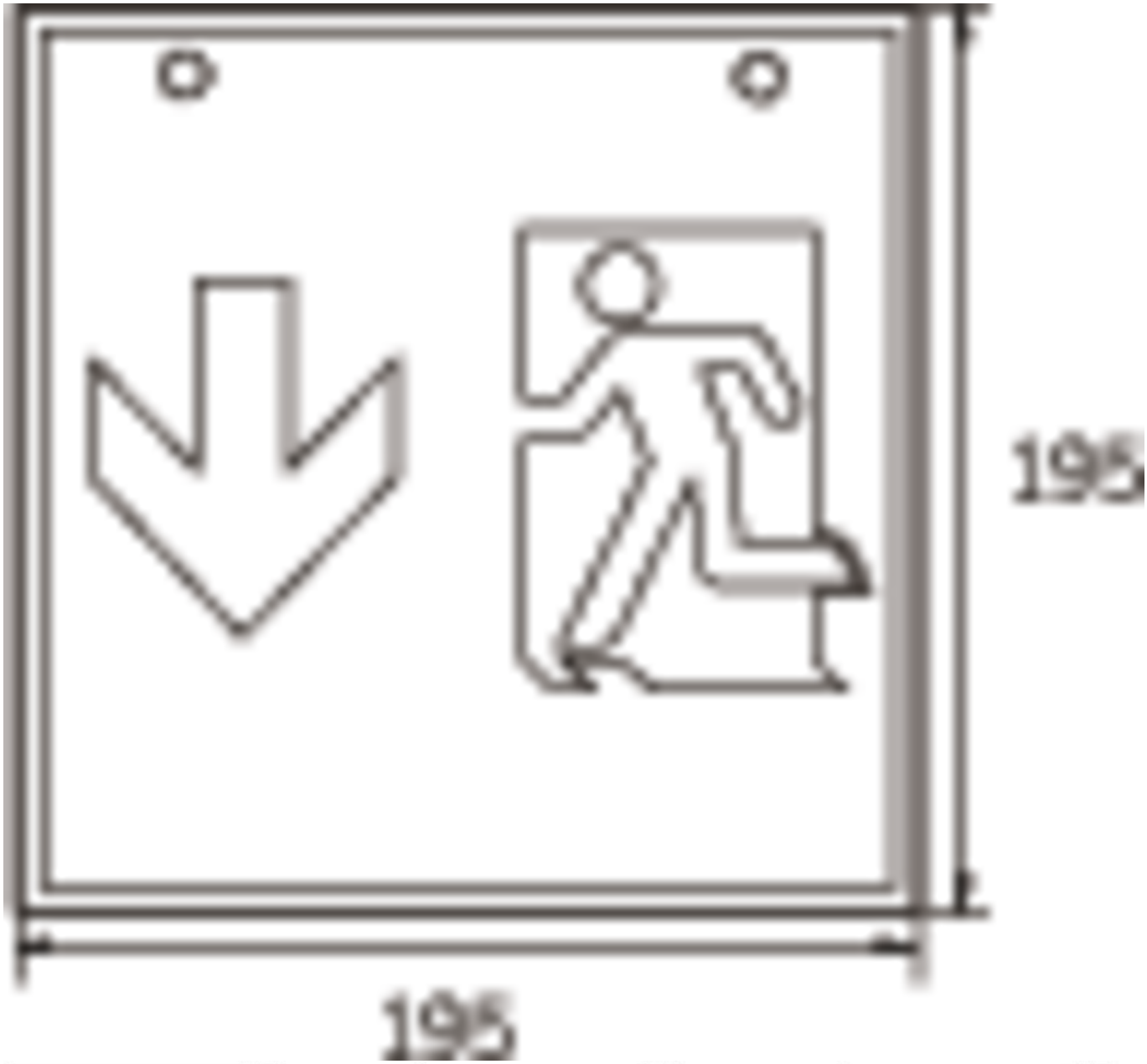


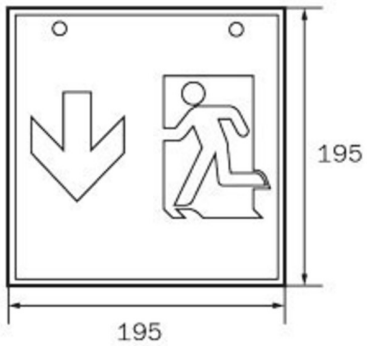


WG

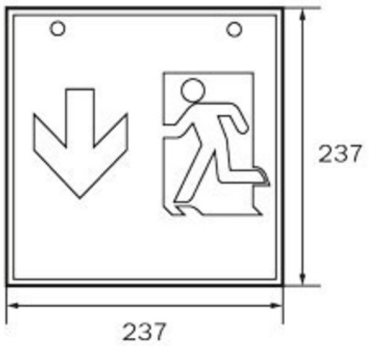


WK

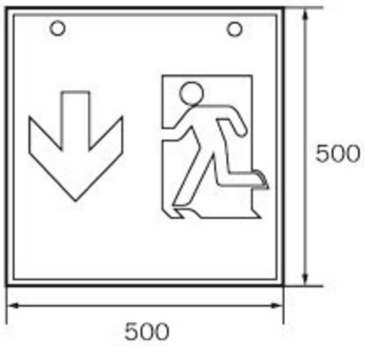


WX

RP GROUP
SOLUTIONS IN SAFETY + LIGHTING

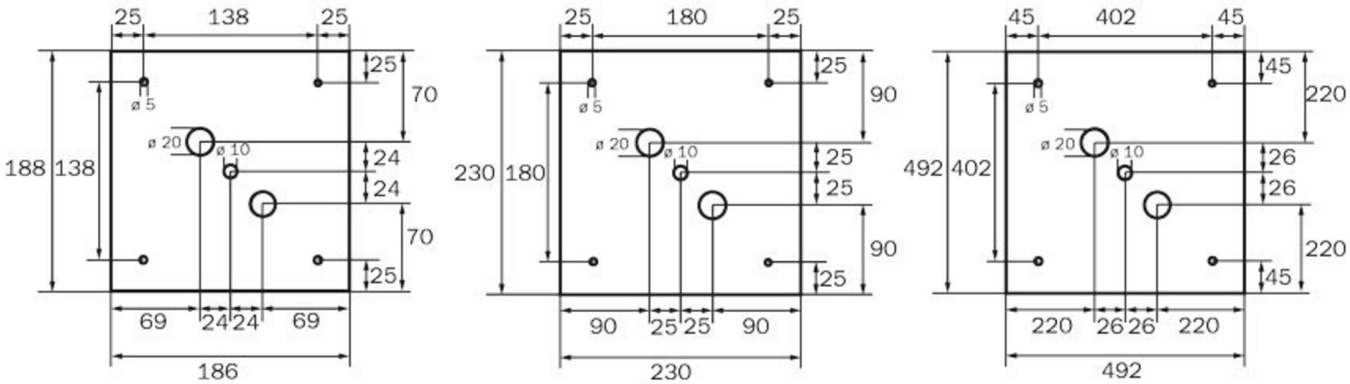


WG WK WX

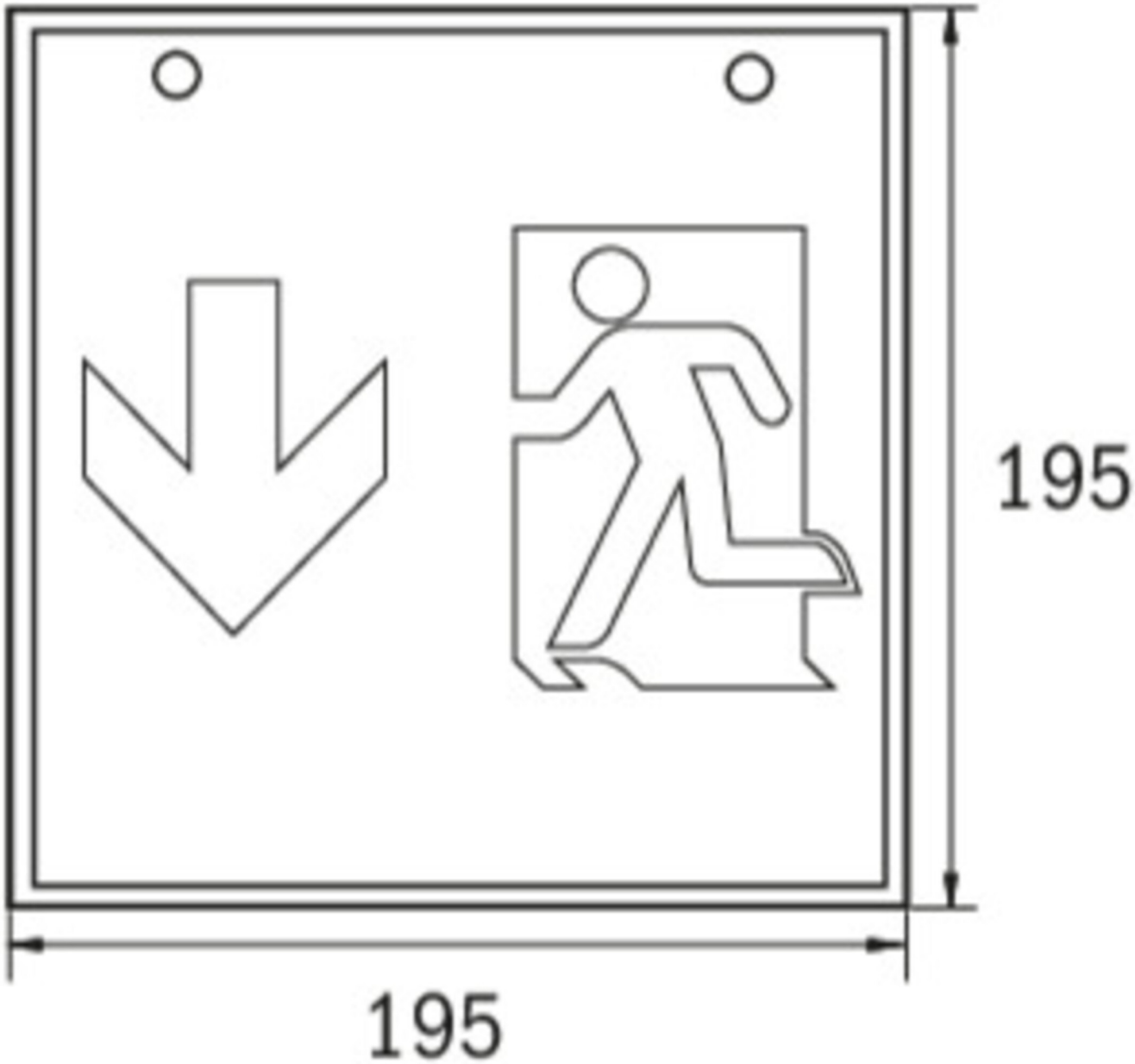

## LISTE DES ACCESSOIRES

LFP3233-SET-2AKKU - Batterie

Au: 16.09.2026 - Sous réserve de modifications techniques et d'erreurs.