RP GROUP
SOLUTIONS IN SAFETY + LIGHTING

Art.-Nr: WKD411SC
Luminaire à pictogramme Batterie autonome Installation au plafond, SelfControl (SC), 1 h, 36 m, IP20, Métal, blanc

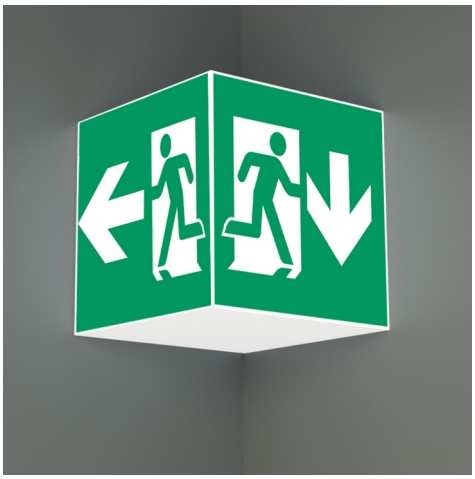

Luminaire cubique carré à pictogramme de secours pour la signalisation des issues de secours et des voies d'évacuation. Il peut être monté directement au plafond ou suspendu à l'aide d'un accessoire correspondant.

Grâce à sa forme cubique, ce luminaire en plastique est bien visible des quatre côtés. Idéal pour des applications avec des croisements de voies comme dans les grands magasins avec des allées de rayonnages.

Surveillance automatique de la lampe de sécurité avec SelfControl.

Plus d'informations
www.rp-group.com/fr/item/WKD411SC

DONNÉES TECHNIQUES

Type de luminaire	Luminaire à pictogramme
Type d'installation	Installation au plafond
Distance de reconnaissance	36 m
Pictogramme	Set
Ampoules	LED
Matériel du bôitier	Metal
Couleur du bôitier	blanc
Type de protection (IP)	IP20
Résistance aux impacts (IK)	≥ 3
Certification	Waste disposal, CE, 5 Years waranty
Classe de protection	1
Alimentation	Batterie autonome
Surveillance	SelfControl (SC)
Temps d'autonomie	1 h
Batterie	LiFePO4 3,2 V/1,6 Ah
Mode de fonctionnement	Mode veille / mode continu
Tension d'entrée AC	180 V - 250 V
Fréquence d'entrée	50 Hz

Puissance max.	6,4 W
Puissance DS	5,6 W
Puissance BS	2 W
Température ambiante DS	-5 °C à 40 °C
Température ambiante BS	-5 °C à 40 °C
Profondeur	195 mm
Largeur	195 mm
Hauteur	195 mm
Poids	0.84
Poids, emballage inclus	0.98
Section de raccordement	2,5 mm²
Entrée de commutation	Oui
Blocage de l'éclairage de secours	non
Connexion de la batterie	Fiche
Fonction de variation	Non
Flux lumineux réseau	470 lm
Flux lumineux secours	470 lm
Numéro du tarif douanier	94056120
GTIN	4260766556852

RP GROUP
SOLUTIONS IN SAFETY + LIGHTING

DESSIN TECHNIQUE

RP GROUP
SOLUTIONS IN SAFETY + LIGHTING

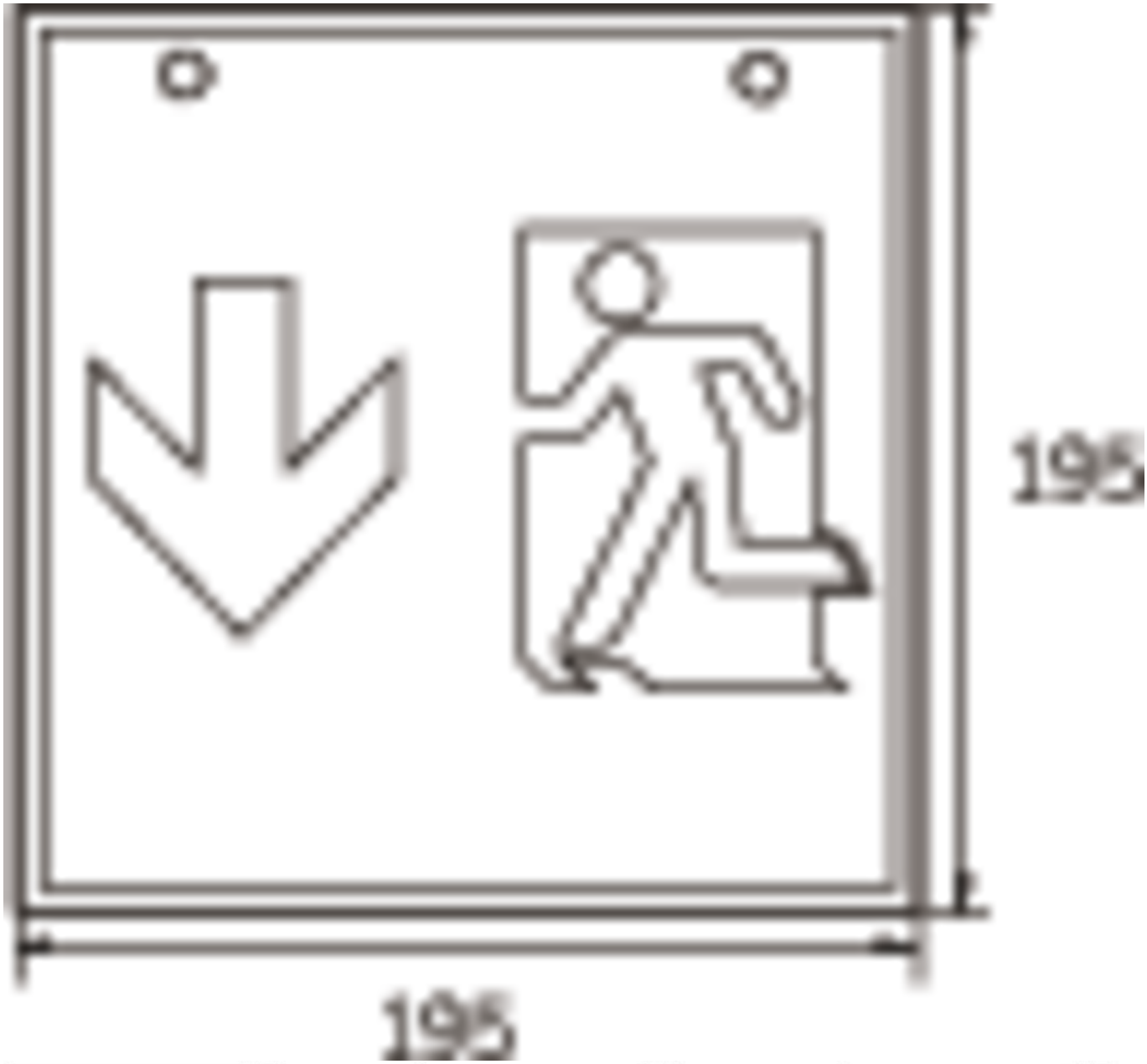

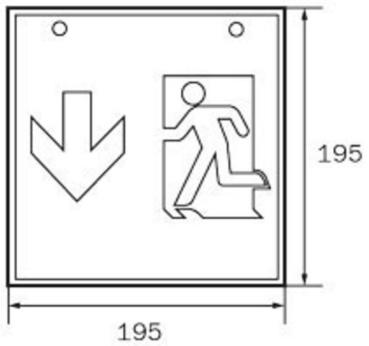

WG

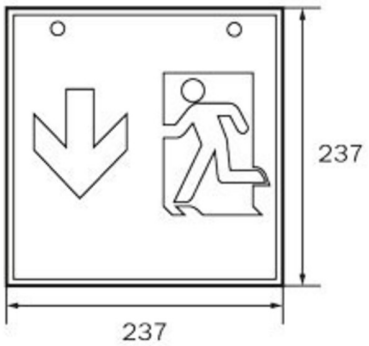

WK

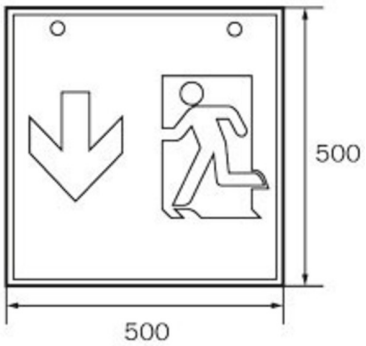

WX

RP GROUP
SOLUTIONS IN SAFETY + LIGHTING

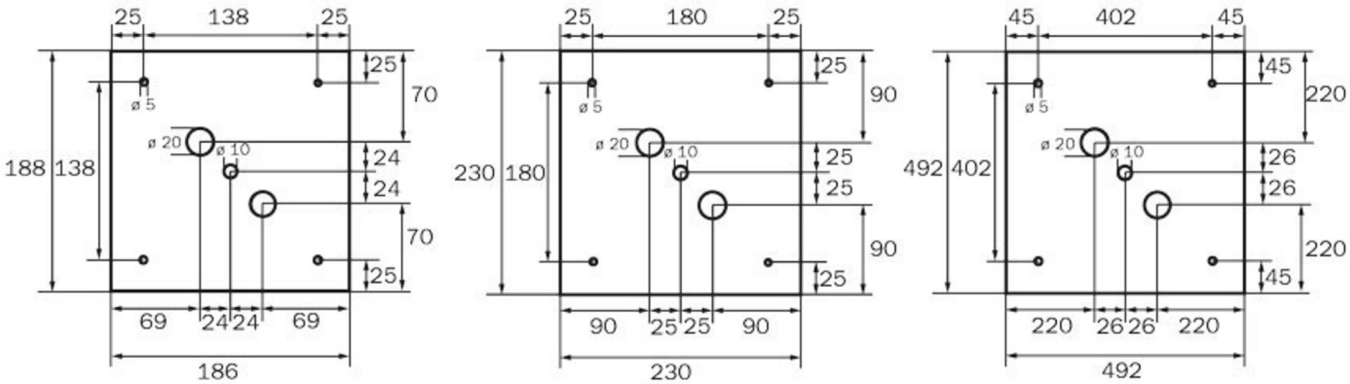

WG WK WX

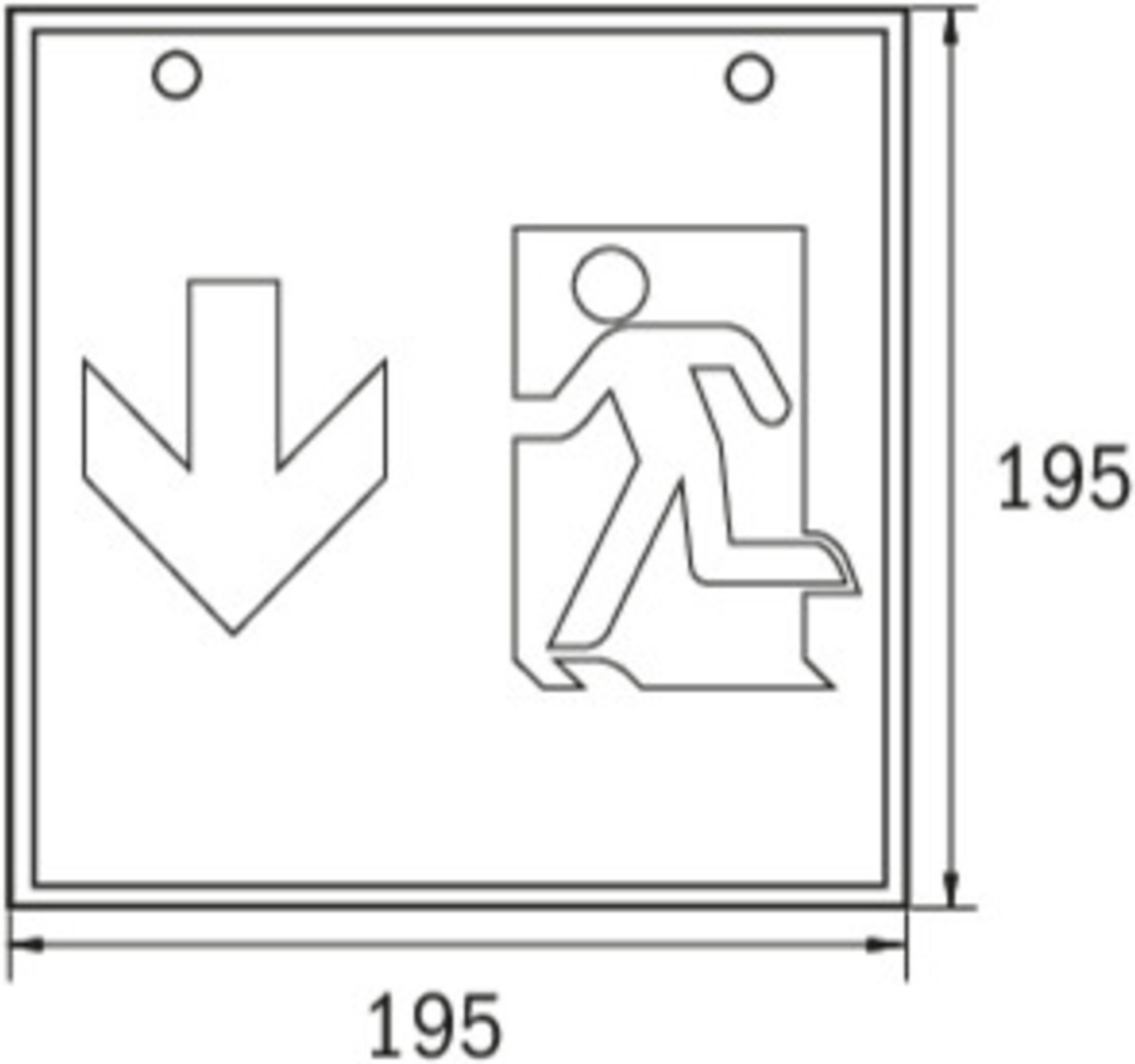

LISTE DES ACCESSOIRES

LFP3216-SET-2AKKU - Batterie

Au: 16.09.2026 - Sous réserve de modifications techniques et d'erreurs.