RP GROUP
SOLUTIONS IN SAFETY + LIGHTING

## Art.-Nr: WEF423WL-AZ
## Luminaires de sécurité Batterie autonome Montage mural encastré, Professionnel sans fil (WL), 3 h, IP20, Zinc moulé sous pression, Anthracite

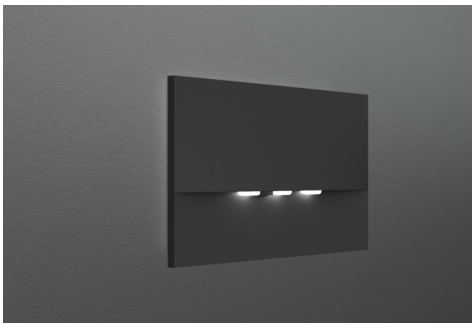

Luminaire de sécurité haut de gamme en zinc moulé sous pression pour montage mural encastré. Il est prévu pour un montage dans des boîtes d'interrupteur doubles conventionnelles, le cadre de montage pouvant être aligné sur la boîte. L'écran en zinc moulé sous pression est monté sans fixation visible de l'extérieur.

La caractéristique de rayonnement est parallèle au mur afin de favoriser une signalisation lumineuse optimale des issues de secours et des voies d'évacuation.

Commande et surveillance centralisées sans fil pour les grandes installations comptant jusqu'à 50 000 luminaires avec Wireless Professional.

Plus d'informations
www.rp-group.com/fr/item/WEF423WL-AZ

## DONNÉES TECHNIQUES

| | |
|---|---|
| Type de luminaire | Luminaires de sécurité |
| Type d'installation | Montage mural encastré |
| Pictogramme | non |
| Ampoules | LED |
| Matériel du bôitier | Zinc die-cast |
| Couleur du bôitier | Anthracite |
| Type de protection (IP) | IP20 |
| Résistance aux impacts (IK) | 7 |
| Certification | Waste disposal, CE, 5 Years waranty |
| Classe de protection | 2 |
| Alimentation | Batterie autonome |
| Surveillance | Wireless Professional (WL) |
| Temps d'autonomie | 3 h |
| Batterie | LiFePO4 3,2 V/1,2 Ah |
| Mode de fonctionnement | Mode veille / mode continu |
| Tension d'entrée AC | 230 V |
| Fréquence d'entrée | 50 Hz |

| | |
|---|---|
| Puissance max. | 5,1 W |
| Puissance DS | 3,9 W |
| Puissance BS | 0,8 W |
| Température ambiante DS | -5 °C à 40 °C |
| Température ambiante BS | -5 °C à 40 °C |
| Profondeur | 20 mm |
| Largeur | 161 mm |
| Hauteur | 107 mm |
| Longueur de montage | 155 mm |
| Largeur de montage | 82 mm |
| Hauteur de montage | 70 mm |
| Poids | 0.52 |
| Poids, emballage inclus | 0.55 |
| Section de raccordement | 2.5 mm² |
| Entrée de commutation | Oui |
| Blocage de l'éclairage de secours | Oui |
| Connexion de la batterie | Fiche |
| Fonction de variation | Oui |
| Flux lumineux réseau | 420 lm |
| Flux lumineux secours | 315 lm |
| Numéro du tarif douanier | 94056180 |
| GTIN | 4260766557316 |

RP GROUP
SOLUTIONS IN SAFETY + LIGHTING

## DESSIN TECHNIQUE

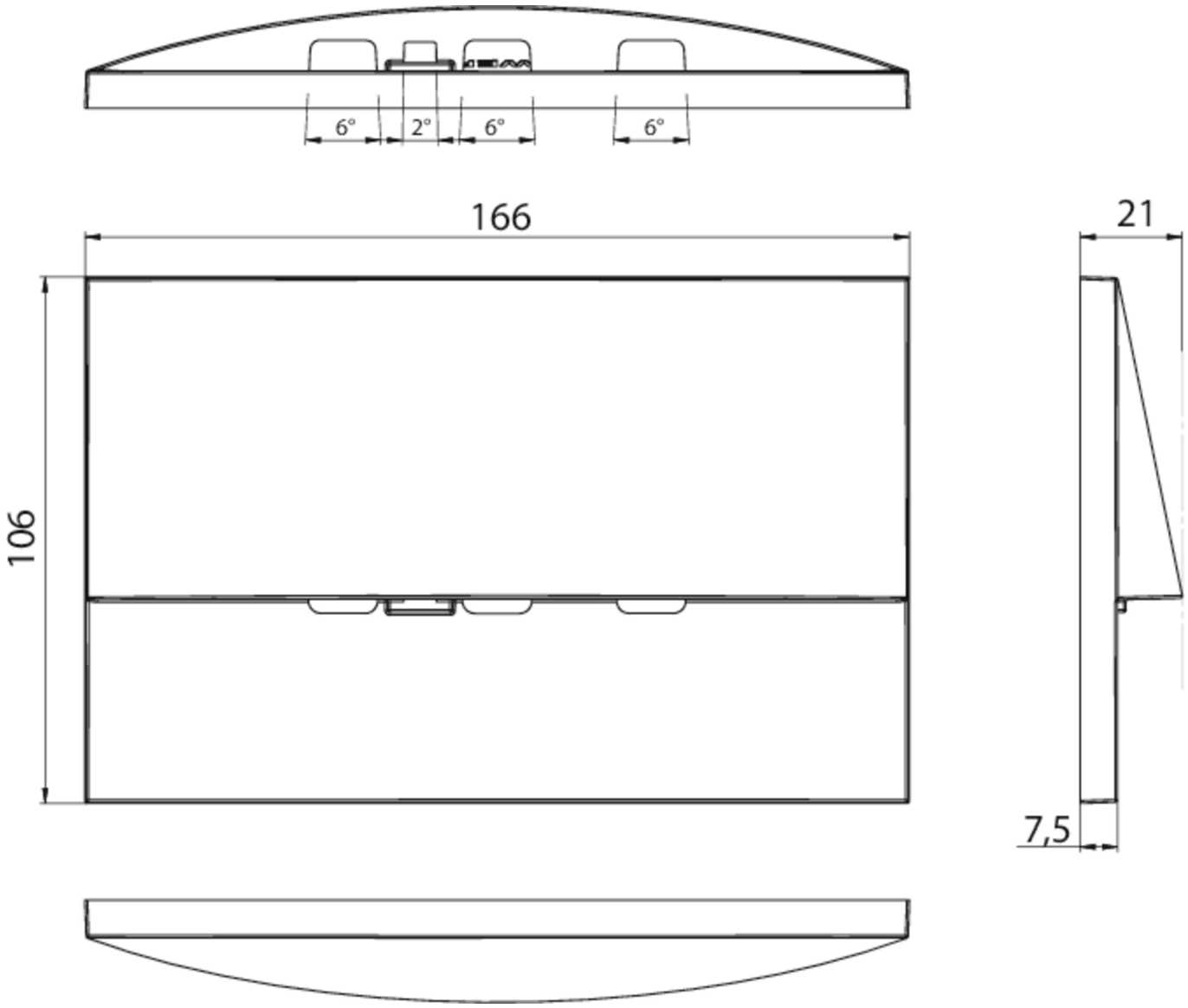
6°
2°
6°
6°
166
21
106
7,5

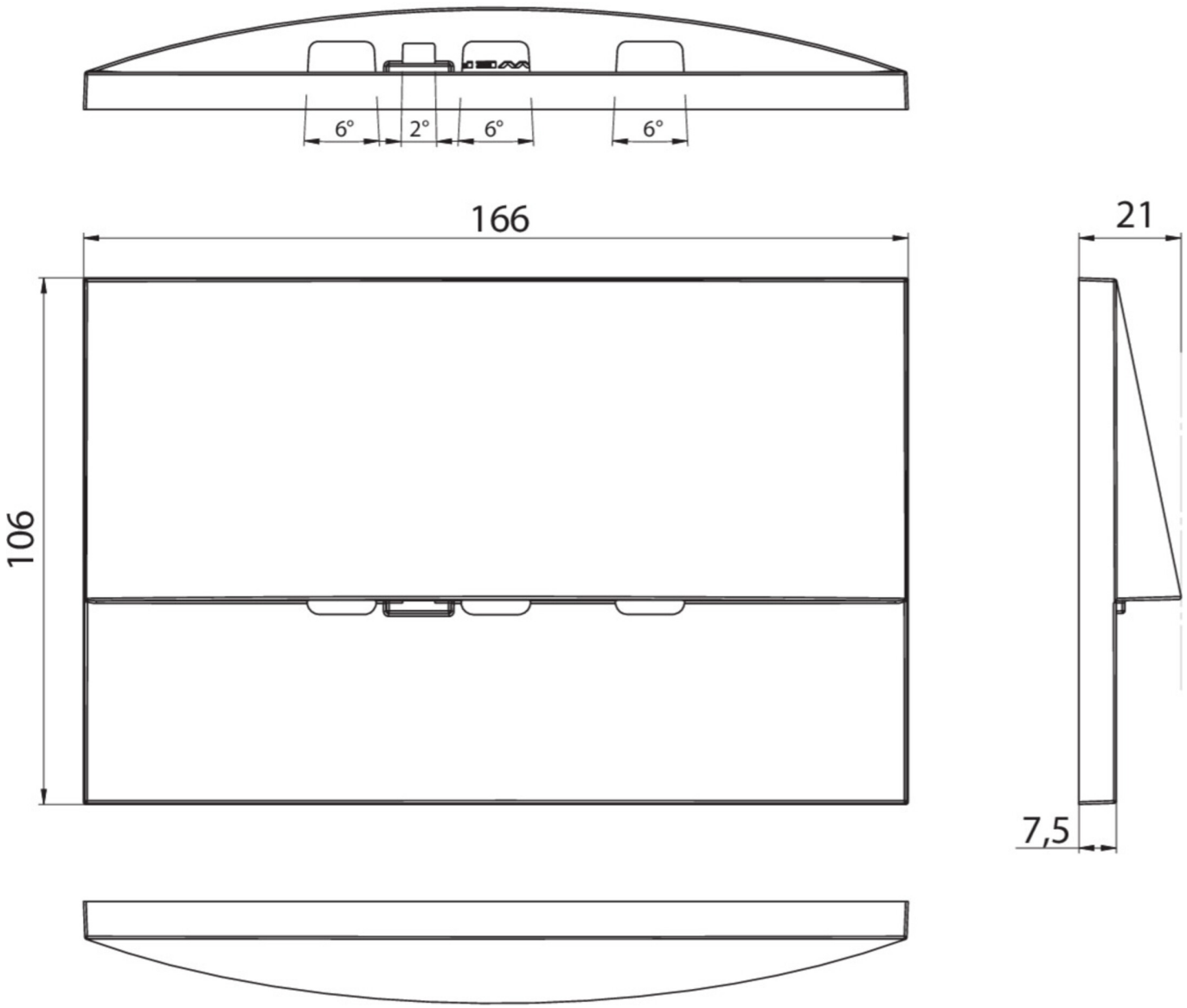


Au: 16.09.2026 - Sous réserve de modifications techniques et d'erreurs.