RP GROUP
SOLUTIONS IN SAFETY + LIGHTING

Art.-Nr: WGW413WL
Luminaire à pictogramme Batterie autonome Montage mural, Professionnel sans fil (WL), 3 h, 46 m, IP20, Métal, blanc

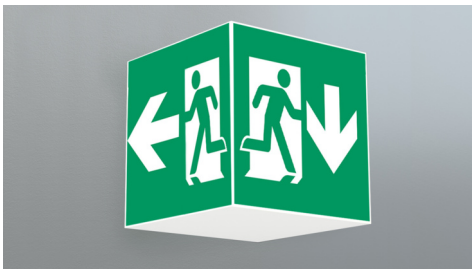

Luminaire cubique carré à pictogramme de secours pour montage mural pour la signalisation des issues de secours et des voies d'évacuation.

Grâce à sa forme cubique, ce luminaire en plastique est bien visible des trois côtés. Idéal pour des application sur des grandes surfaces, comme dans les grands magasins.

Commande et surveillance centralisées sans fil pour les grandes installations comptant jusqu'à 50 000 luminaires avec Wireless Professional.

Plus d'informations
www.rp-group.com/fr/item/WGW413WL

DONNÉES TECHNIQUES

Type de luminaire	Luminaire à pictogramme
Type d'installation	Montage mural
Distance de reconnaissance	46 m
Pictogramme	Set
Ampoules	LED
Matériel du bôitier	Metal
Couleur du bôitier	blanc
Type de protection (IP)	IP20
Résistance aux impacts (IK)	≥ 3
Certification	Waste disposal, CE, 5 Years waranty
Classe de protection	1
Alimentation	Batterie autonome
Surveillance	Wireless Professional (WL)
Temps d'autonomie	3 h
Batterie	LiFePO4 3,2 V/3,3 Ah
Mode de fonctionnement	Mode veille / mode continu
Tension d'entrée AC	230 V
Fréquence d'entrée	50 Hz
Puissance max.	4,8 W

Puissance DS	2,8 W
Puissance BS	0,8 W
Température ambiante DS	-5 °C à 40 °C
Température ambiante BS	-5 °C à 40 °C
Profondeur	237 mm
Largeur	237 mm
Hauteur	237 mm
Poids	1.26
Poids, emballage inclus	1.4
Section de raccordement	2.5 mm²
Entrée de commutation	Oui
Blocage de l'éclairage de secours	Oui
Connexion de la batterie	Fiche
Fonction de variation	Oui
Flux lumineux réseau	220 lm
Flux lumineux secours	470 lm
Numéro du tarif douanier	94056120
GTIN	4260766558573

RP GROUP
SOLUTIONS IN SAFETY + LIGHTING

DESSIN TECHNIQUE

RP GROUP
SOLUTIONS IN SAFETY + LIGHTING

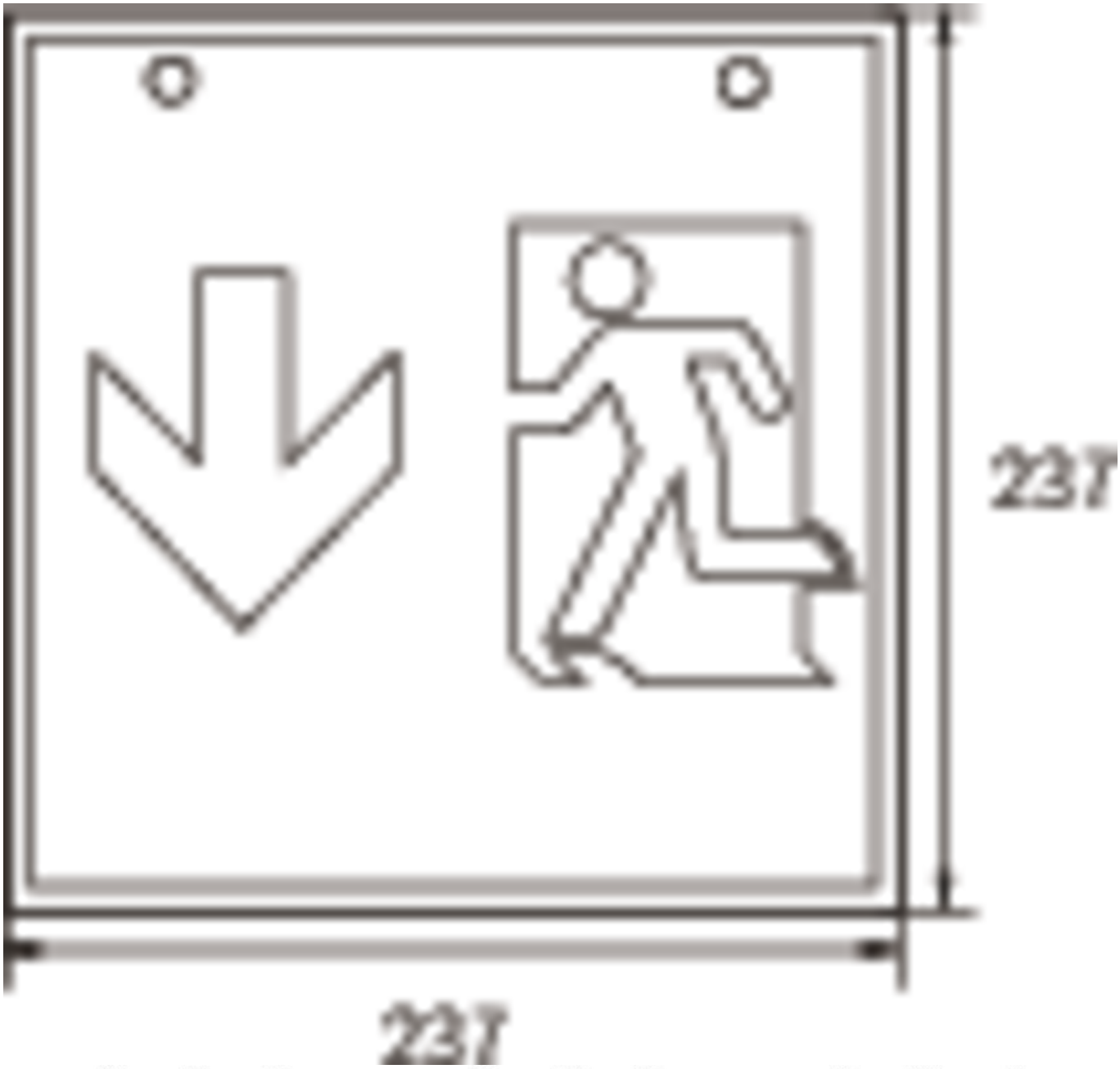

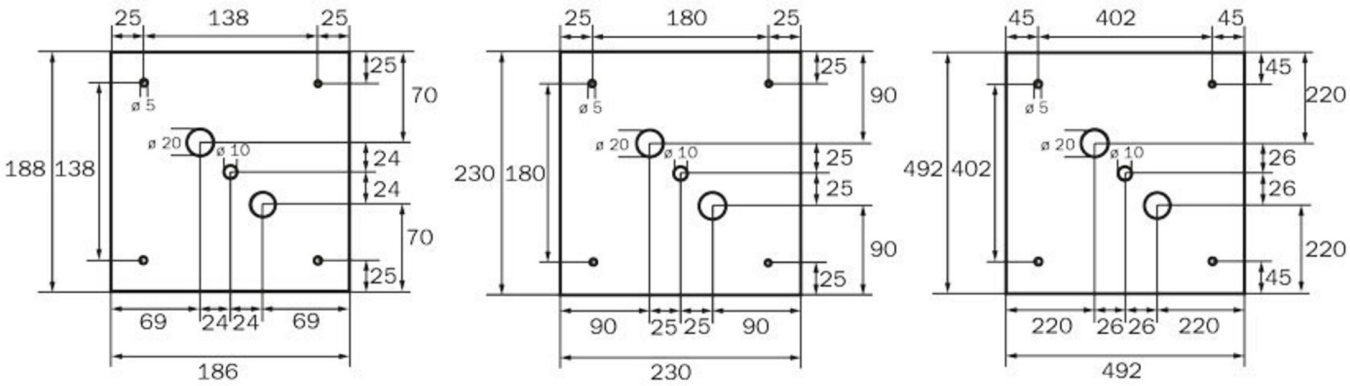

RP GROUP
SOLUTIONS IN SAFETY + LIGHTING

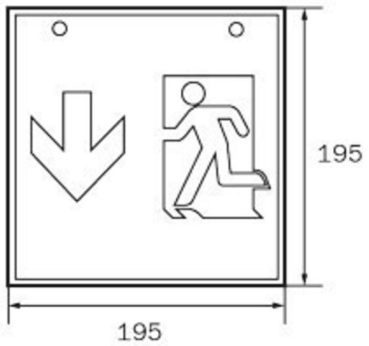

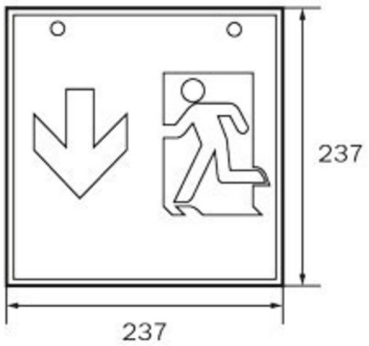

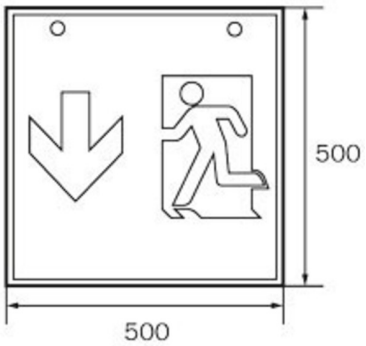

WG WK WX

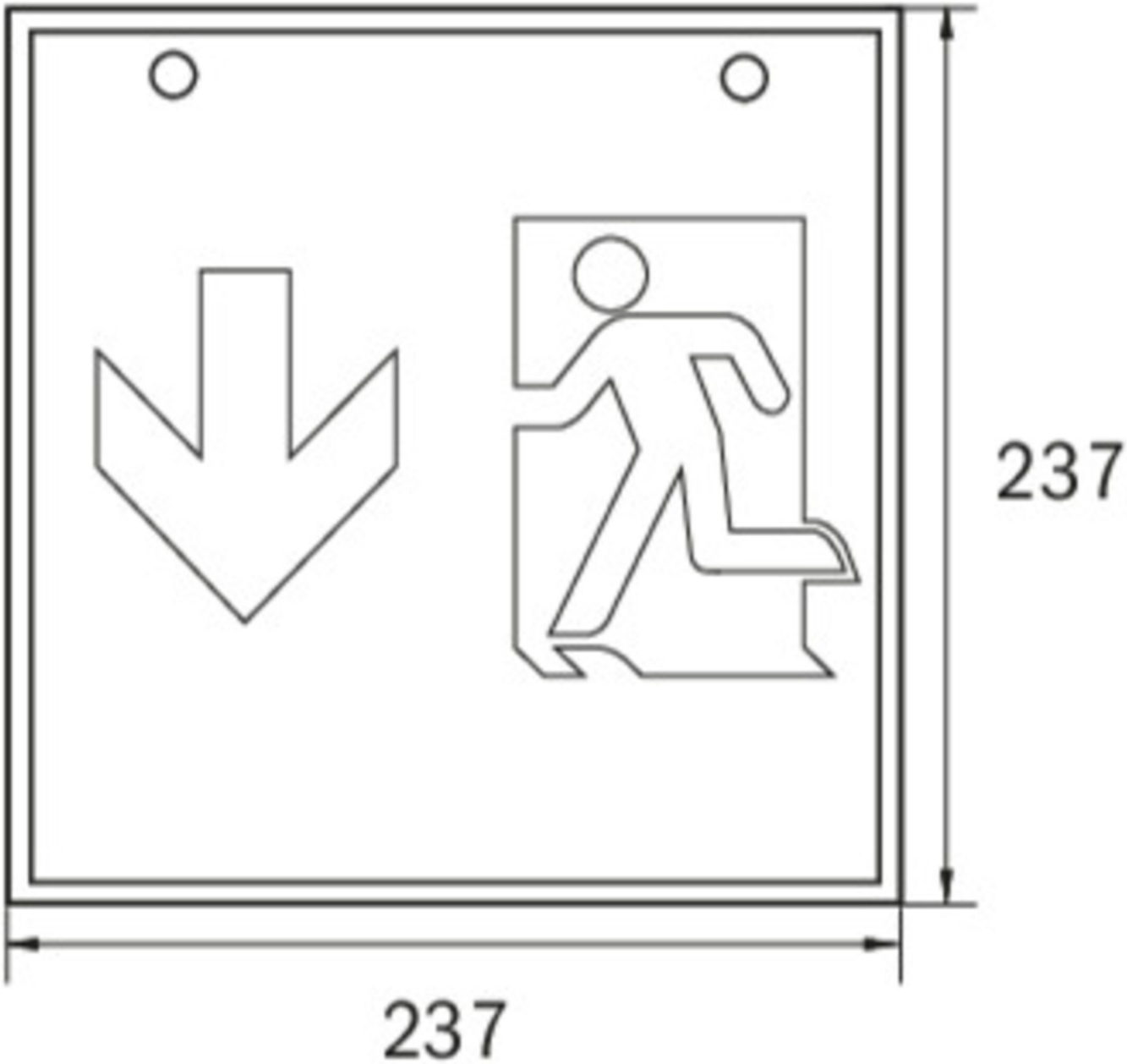

LISTE DES ACCESSOIRES

WKO - Kit d'œillets de chaîne pour le montage de cubes (4 pièces)

Au: 16.09.2026 - Sous réserve de modifications techniques et d'erreurs.