RP GROUP
SOLUTIONS IN SAFETY + LIGHTING

Art.-Nr: LSD418WL
Luminaire à pictogramme Batterie autonome
Installation au plafond, Professionnel sans fil (WL), 8 h, 56 m, IP40, Aluminium, aluminium anodisé

Luminaire à pictogramme de secours robuste en profilé d'aluminium fin pour montage au plafond. Pour marquage monoface ou biface.

La diffusion lumineuse complémentaire vers le bas améliore la signalisation lumineuse des issues de secours et des voies d'évacuation.

Commande et surveillance centralisées sans fil pour les grandes installations comptant jusqu'à 50 000 luminaires avec Wireless Professional.

CE

Plus d'informations
www.rp-group.com/fr/item/LSD418WL

DONNÉES TECHNIQUES

Type de luminaire	Luminaire à pictogramme
Type d'installation	Installation au plafond
Distance de reconnaissance	56 m
Pictogramme	Individuellement comme spécifié
Ampoules	LED
Matériel du bôitier	Aluminum
Couleur du bôitier	aluminium anodisé
Type de protection (IP)	IP40
Résistance aux impacts (IK)	≥ 3
Certification	Waste disposal, CE
Classe de protection	1
Alimentation	Batterie autonome
Surveillance	Wireless Professional (WL)
Temps d'autonomie	8 h
Batterie	LiFePO4 3,2 V/1,2 Ah
Mode de fonctionnement	Mode veille / mode continu
Tension d'entrée AC	230 V
Fréquence d'entrée	50 Hz
Puissance max.	7 W

Puissance DS	5,6 W
Puissance BS	0,8 W
Température ambiante DS	-5 °C à 40 °C
Température ambiante BS	-5 °C à 40 °C
Profondeur	62 mm
Largeur	614 mm
Hauteur	334 mm
Poids	2.23
Poids, emballage inclus	2.28
Section de raccordement	2.5 mm²
Entrée de commutation	Oui
Blocage de l'éclairage de secours	Oui
Connexion de la batterie	Fiche
Fonction de variation	Oui
Numéro du tarif douanier	94056180
GTIN	4262484982456

RP GROUP
SOLUTIONS IN SAFETY + LIGHTING

DESSIN TECHNIQUE

RP GROUP
SOLUTIONS IN SAFETY + LIGHTING

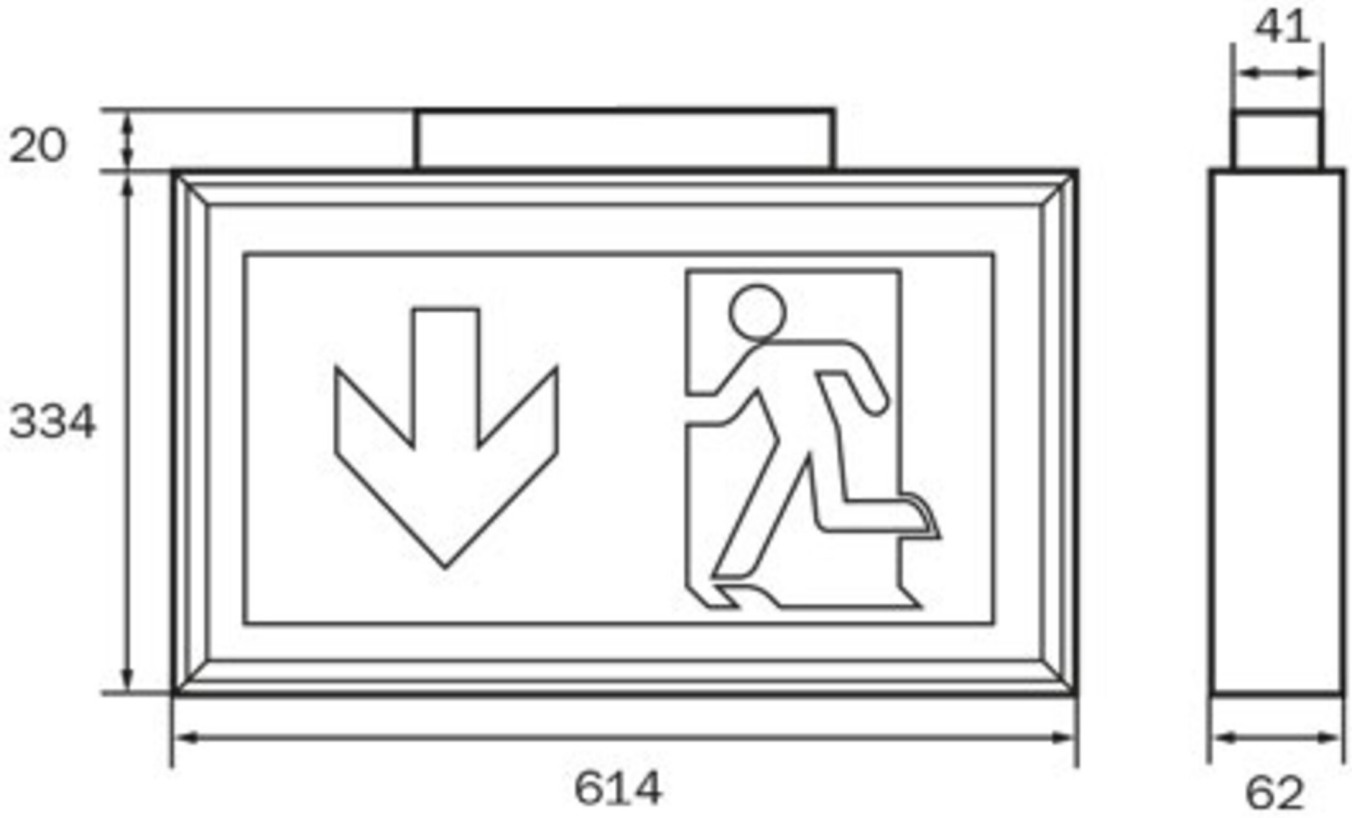

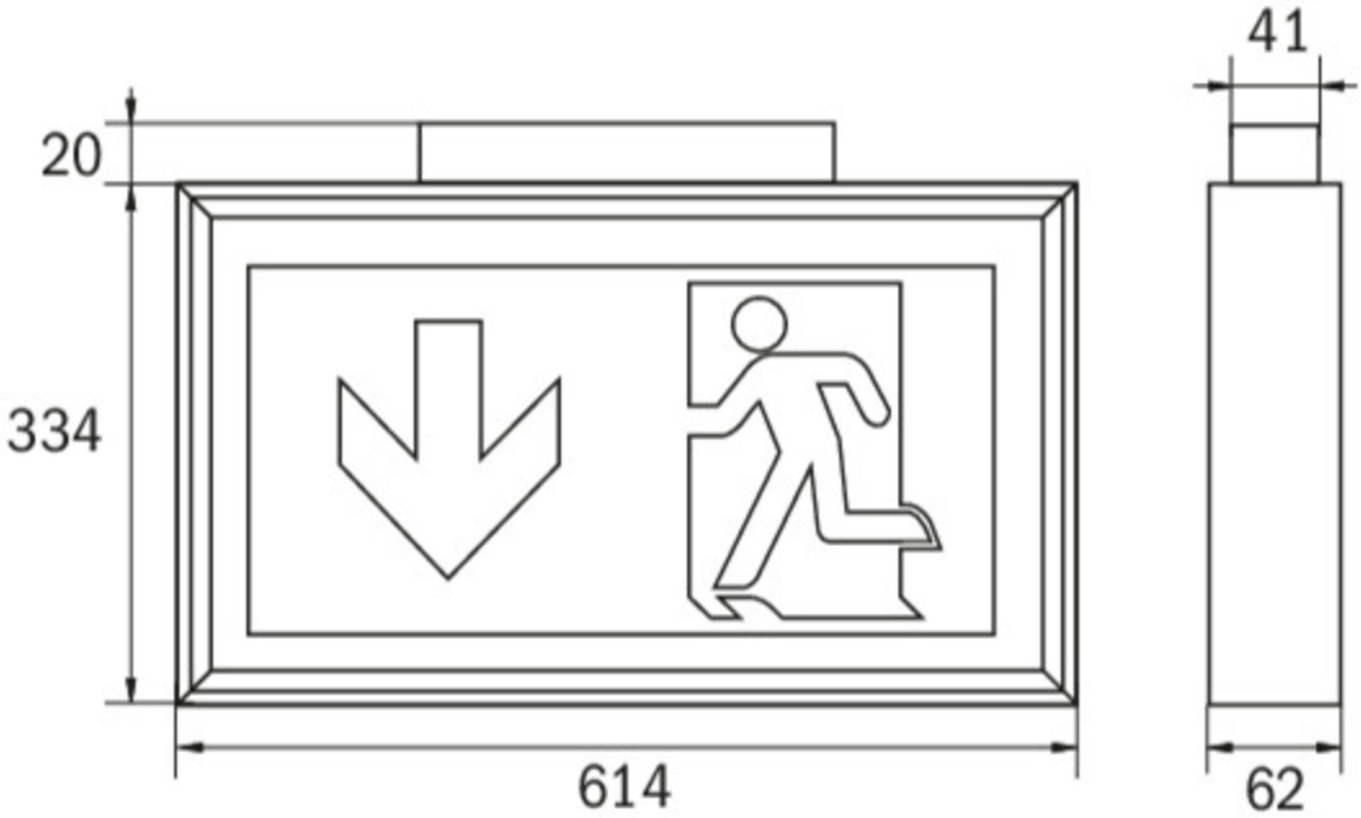

LISTE DES ACCESSOIRES

DSA - Suspension par câble

2PS-EB - Suspension

Au: 16.09.2026 - Sous réserve de modifications techniques et d'erreurs.