RP GROUP
SOLUTIONS IN SAFETY + LIGHTING

Art.-Nr: DOS023SC
Sikkerhetslys Enkelt batteri
Universell, Selvkontroll (SC), 3 timer, IP20, Plast, Gjennomsiktig

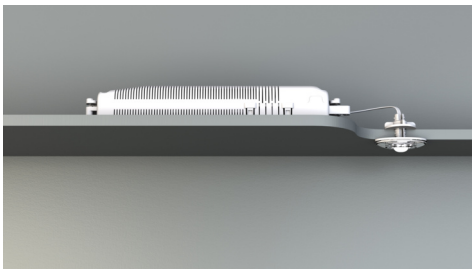

Liten LED sikkerhetslampe, for innfelt og utenpåliggende installasjon, med stor virkning. De små dimensjonene og det gjennomsiktige husmaterialet muliggjør en helt upåfallende montering.

Denne versjonen er beregnet for montering i eksisterende lampehus. Monteringsplaten eller -klemmene samt nødlyselektronikken er inkludert i leveringsomfanget.

Automatisk overvåking av sikkerhetslampen med SelfControl.

CE

Mer informasjon
www.rp-group.com/nb_NO/item/DOS023SC

TEKNISKE DATA

Type armatur	Sikkerhetslys
Monteringstype	Universell
Piktogram	Nei
Lyskilde	LED
Koffertmateriale	Polycarbonate
Farge på huset	Gjennomsiktig
IP-beskyttelse)	IP20
Slagstyrke (IK)	≥ 3
Sertifisering	Waste disposal, CE
Beskyttelsesklasse	2
System	Enkelt batteri
Overvåkning	SelfControl (SC)
Nødrift	3 timer
Batteri	NIMH 4,8 V/2,0 Ah
Driftsmodus	Standby kobling / permanent kobling
Inngangsspenning AC	230 V
Inngangsfrekvens	50/60 Hz
Inngangsspenning DC	- V
Maks effekt.	5 W

Ytelse DS	4,7 W
Ytelse BS	3,2 W
Omgivelsestemperatur DS	-5 °C to 40 °C
Omgivelsestemperatur BS	-5 °C to 40 °C
dybde	24 mm
Bredde	50 mm
Høyde	12 mm
Installasjonsdiameter	10.5 mm
Vekt	0.28
Vekt inkludert emballasje	0.36
Tverrsnitt for tilkobling	1.5 mm²
Koblingsinngang	Ja
Blokkering av nødlys	Ja
Batteritilkobling	Klemme
Dimmefunksjon	Nei
Lysstrømnettverk	140 lm
Lysstrøm nødsituasjon	140 lm
Tolltariffnummer	94056120
GTIN	4260123683634

RP GROUP
SOLUTIONS IN SAFETY + LIGHTING

TEKNISK TEGNING

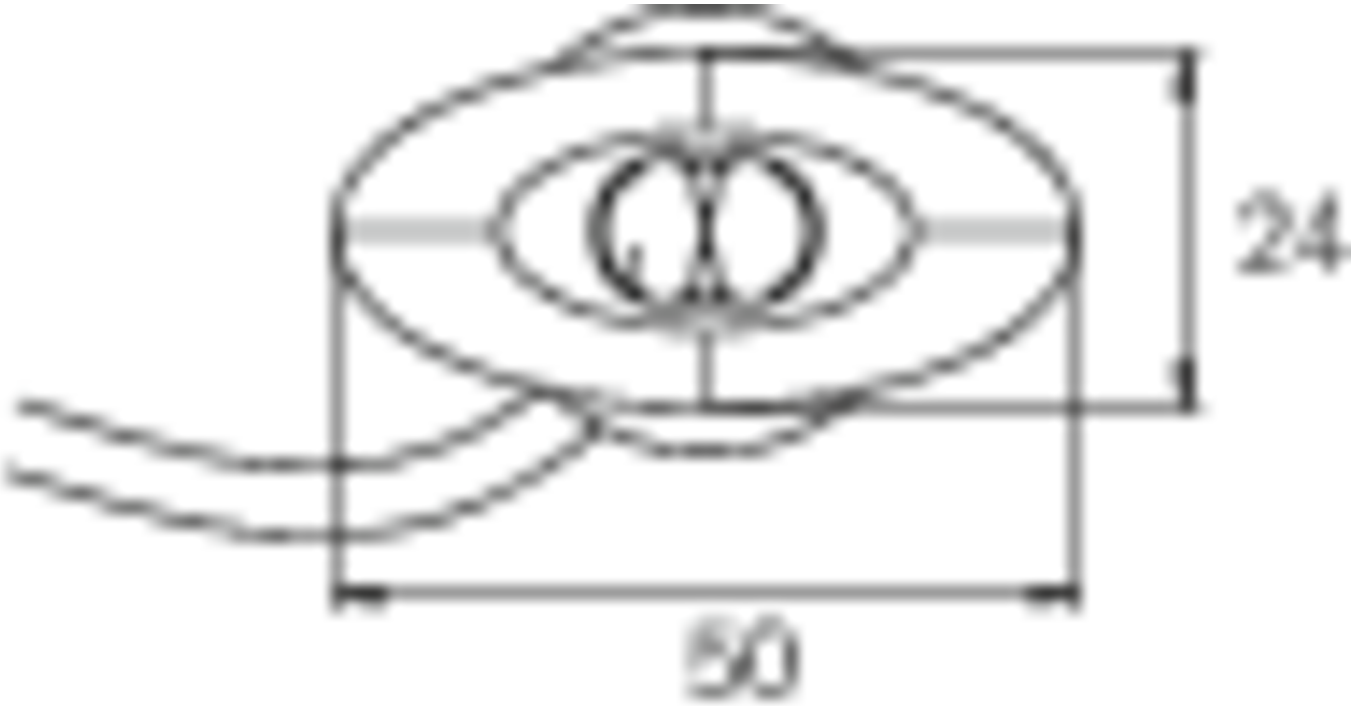

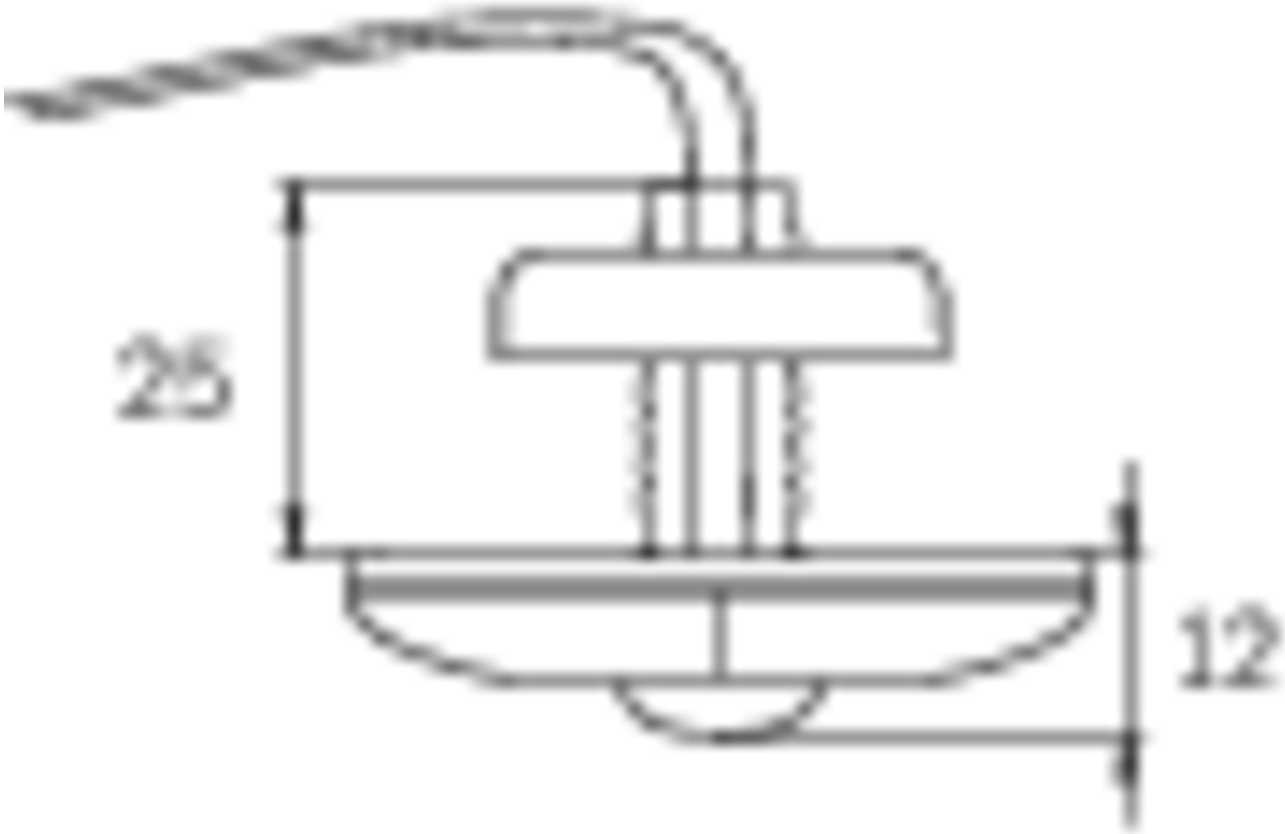

ø10,5

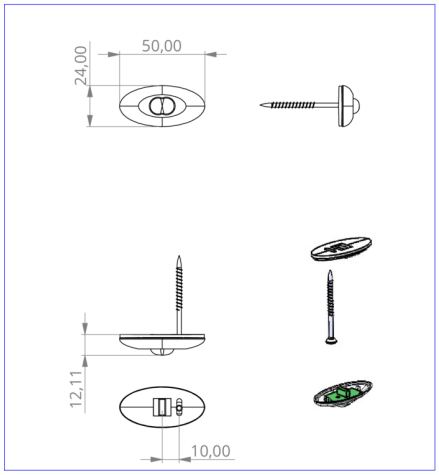

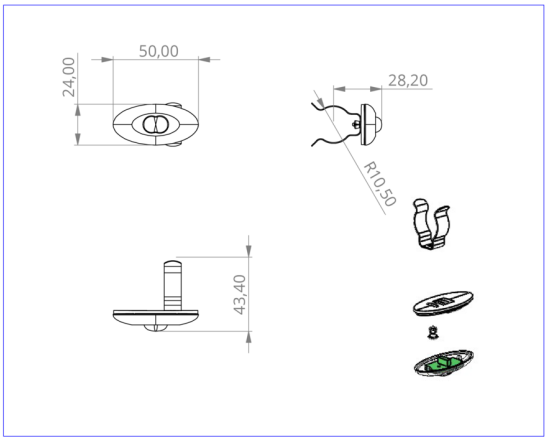

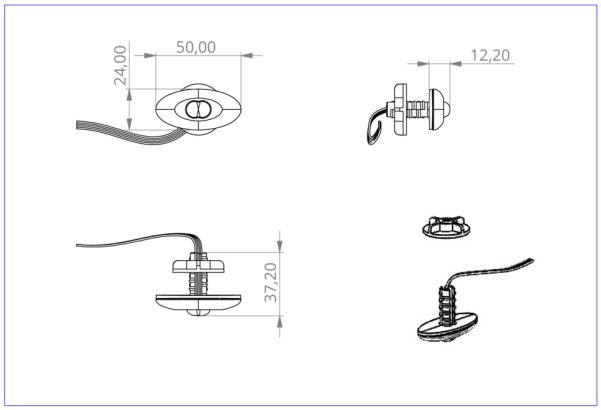

DO verschiedene Einbaumaße

TILBEHØRSLISTE

NIMHHT4820Q - Batteri

LIGNENDE PRODUKTER

Varenr.	Bilde	Overvåkning	System	Farge	investering	Automatisk in-speksjonsbok	Vedlikehold-sinnsats	fjernvedlike-hold	maks. lys	Individuell lys-overvåking
DOS023		ECB		Transparent						
DOS023WL		Trådløs profes-jonell (WL)	Ett batteri	Transparent	€€	Ja	lav	Ja	1 000 per sys-tem	sentralt

Fra: 16.09.2026 - Det tas forbehold om tekniske endringer og feil.