RP GROUP
SOLUTIONS IN SAFETY + LIGHTING

Art.-Nr: DOS029
Sikkerhetslys Sentraliserte systemer
Universell, Uten overvåking, CPS, IP20, Plast, Gjennomsiktig

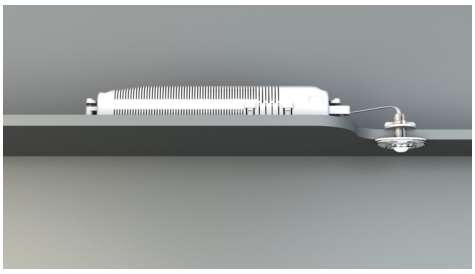

Liten LED sikkerhetslampe, for innfelt og utenpåliggende installasjon, med stor virkning. De små dimensjonene og det gjennomsiktige husmaterialet muliggjør en helt upåfallende montering.

Denne versjonen er beregnet for montering i eksisterende lampehus. Monteringsplaten eller -klemmene samt nødlyselektronikken er inkludert i leveringsomfanget.

Mer informasjon
www.rp-group.com/nb_NO/item/DOS029

TEKNISKE DATA

Type armatur	Sikkerhetslys
Monteringstype	Universell
Piktogram	Nei
Lyskilde	LED
Koffertmateriale	Polycarbonate
Farge på huset	Gjennomsiktig
IP-beskyttelse)	IP20
Slagstyrke (IK)	≥ 3
Sertifisering	Waste disposal, CE, Type-tested, ENEC
Beskyttelsesklasse	2
System	Sentraliserte systemer
Overvåkning	Without monitoring
Nødrift	CPS
Batteri	/
Driftsmodus	Kontinuerlig veksling
Inngangsspenning AC	230 V
Inngangsfrekvens	50/60 Hz
Inngangsspenning DC	100-254 V
Maks effekt.	1,9 W
Ytelse DS	1,9 W

Ytelse BS	0 W
Omgivelsestemperatur DS	-25 °C to 40 °C
Omgivelsestemperatur BS	-25 °C to 40 °C
dybde	24 mm
Bredde	50 mm
Høyde	12 mm
Installasjonsdiameter	10.5 mm
Vekt	0.07
Vekt inkludert emballasje	0.15
Tverrsnitt for tilkobling	1.5 mm²
Koblingsinngang	Nei
Blokkering av nødlys	Nei
Batteritilkobling	Nei
Dimmefunksjon	Nei
Lysstrømnettverk	140 lm
Lysstrøm nødsituasjon	140 lm
Tolltariffnummer	94056120
GTIN	4260123683641

RP GROUP
SOLUTIONS IN SAFETY + LIGHTING

TEKNISK TEGNING

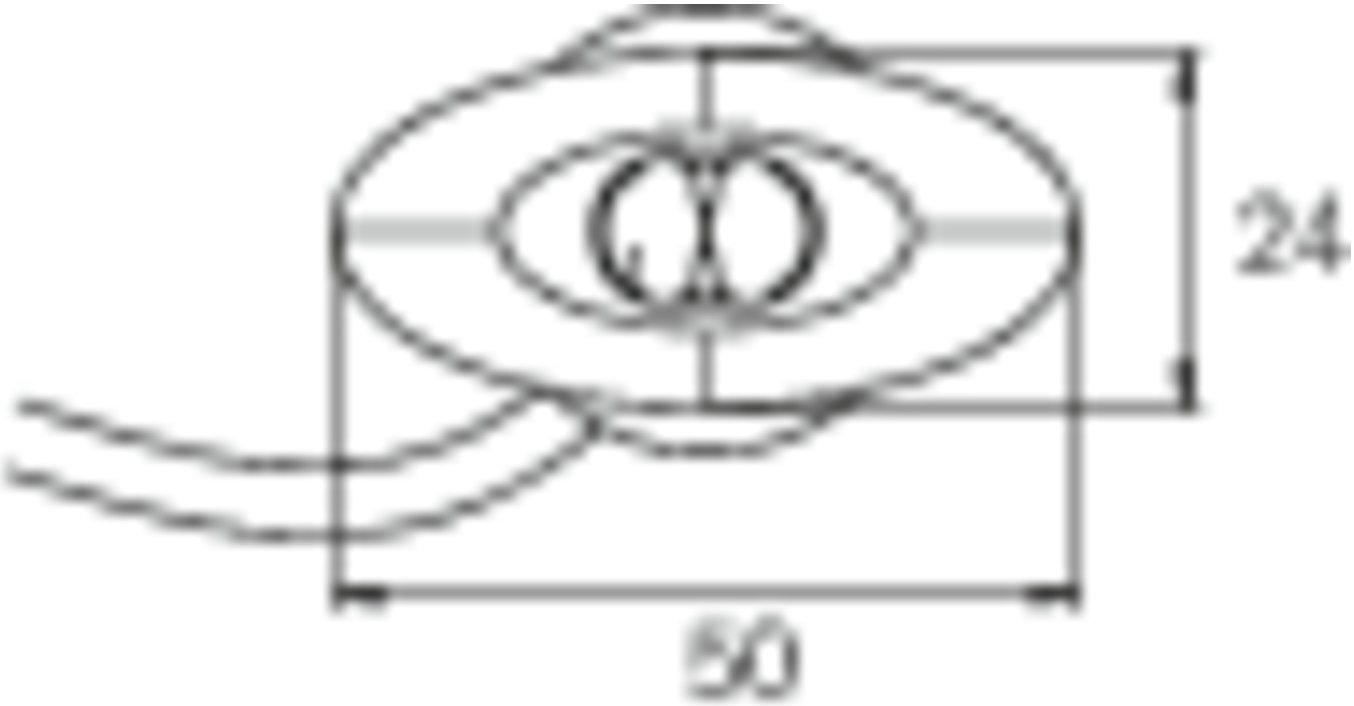

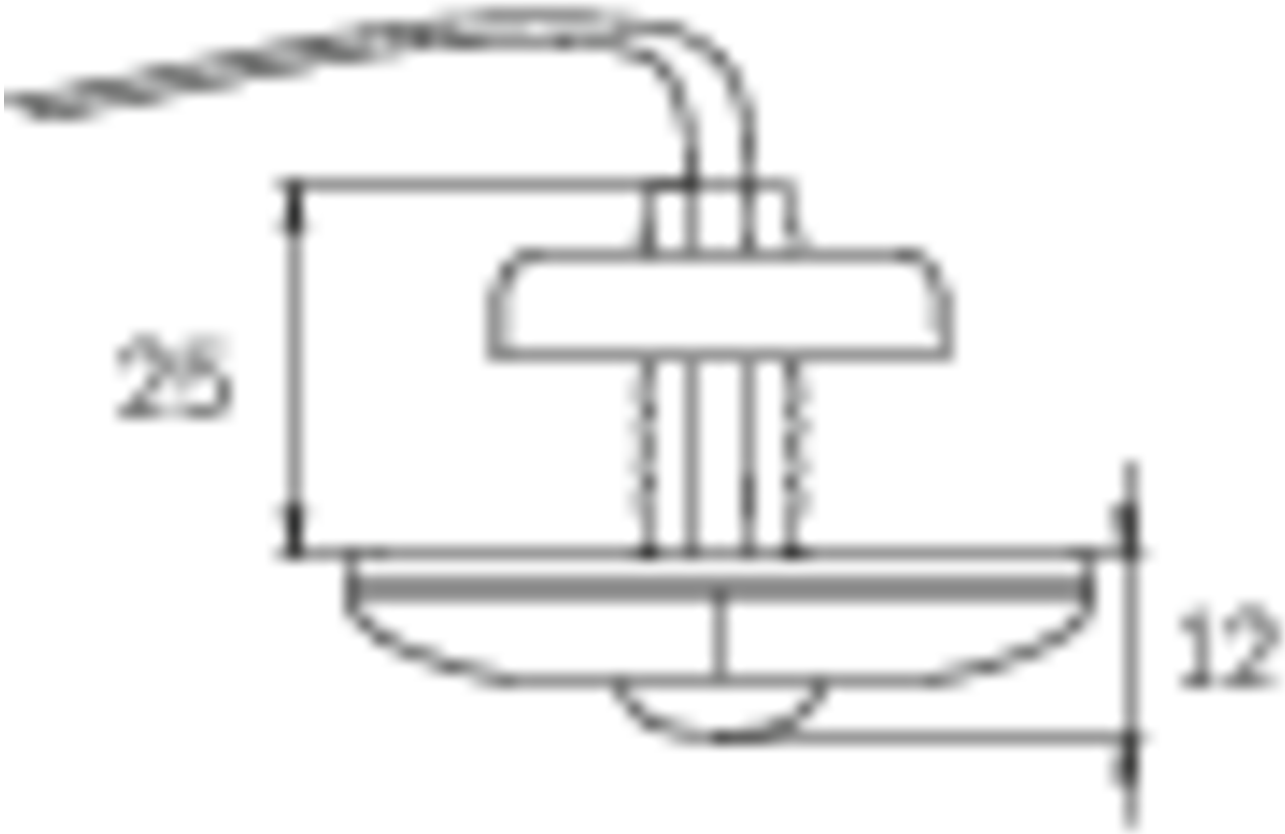

ø10,5

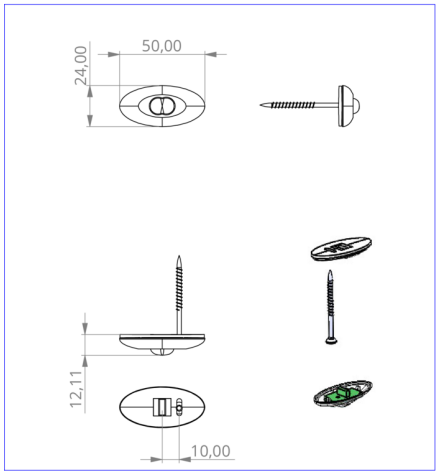

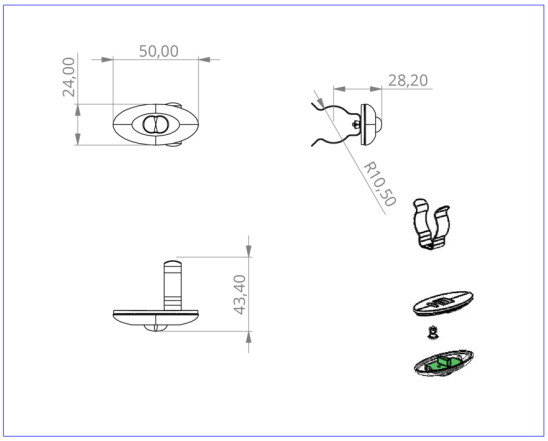

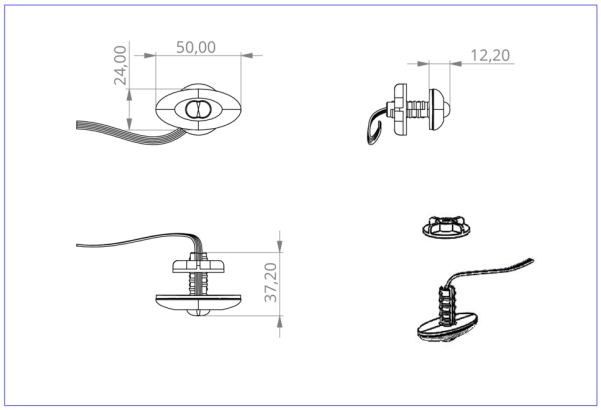

DO verschiedene Einbaumaße

LIGNENDE PRODUKTER

Varenr.	Bilde	Overvåkning	System	Farge	investering	Automatisk in-speksjonsbok	Vedlikehold-sinnsats	fjernvedlike-hold	maks. lys	Individuell lys-overvåking
DOS029ML		Sentral strøm-forsyning (ML)	Sentral strøm-forsyning	Transparent	€€€	Ja	lav	Ja	1920 kroner per system	sentralt

Fra: 16.09.2026 - Det tas forbehold om tekniske endringer og feil.