RP GROUP
SOLUTIONS IN SAFETY + LIGHTING

## Art.-Nr: DOS029ML
## Sikkerhetslys Sentraliserte systemer
## Universell, Sentral strømforsyning (ML), CPS, IP20, Plast, Gjennomsiktig

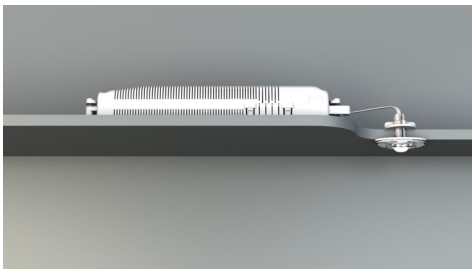

Liten LED sikkerhetslampe, for innfelt og utenpåliggende installasjon, med stor virkning. De små dimensjonene og det gjennomsiktige husmaterialet muliggjør en helt upåfallende montering.

Denne versjonen er beregnet for montering i eksisterende lampehus. Monteringsplaten eller -klemmene samt nødlyselektronikken er inkludert i leveringsomfanget.

Styring og overvåking via sentralt strømforsyningssystem.

Mer informasjon
www.rp-group.com/nb_NO/item/DOS029ML

## TEKNISKE DATA

| | |
|---|---|
| Type armatur | Sikkerhetslys |
| Monteringstype | Universell |
| Piktogram | Nei |
| Lyskilde | LED |
| Koffertmateriale | Polycarbonate |
| Farge på huset | Gjennomsiktig |
| IP-beskyttelse) | IP20 |
| Slagstyrke (IK) | ≥ 3 |
| Sertifisering | Waste disposal, CE, Type-tested, ENEC |
| Beskyttelsesklasse | 2 |
| System | Sentraliserte systemer |
| Overvåkning | Central power supply (ML) |
| Nødrift | CPS |
| Batteri | / |
| Driftsmodus | Individuell lysveksling |
| Inngangsspenning AC | 230 V |
| Inngangsfrekvens | 50/60 Hz |
| Inngangsspenning DC | 216 V |
| Maks effekt. | 2,8 W |

| | |
|---|---|
| Ytelse DS | 2,8 W |
| Ytelse BS | 1,1 W |
| Omgivelsestemperatur DS | -20 °C to 40 °C |
| Omgivelsestemperatur BS | -20 °C to 40 °C |
| dybde | 24 mm |
| Bredde | 50 mm |
| Høyde | 12 mm |
| Installasjonsdiameter | 10.5 mm |
| Vekt | 0.1 |
| Vekt inkludert emballasje | 0.18 |
| Tverrsnitt for tilkobling | 2.5 mm² |
| Koblingsinngang | Ja |
| Blokkering av nødlys | Nei |
| Batteritilkobling | Nei |
| Dimmefunksjon | Ja |
| Lysstrømnettverk | 140 lm |
| Lysstrøm nødsituasjon | 140 lm |
| Tolltariffnummer | 94056120 |
| GTIN | 4260123683658 |

RP GROUP
SOLUTIONS IN SAFETY + LIGHTING

# TEKNISK TEGNING

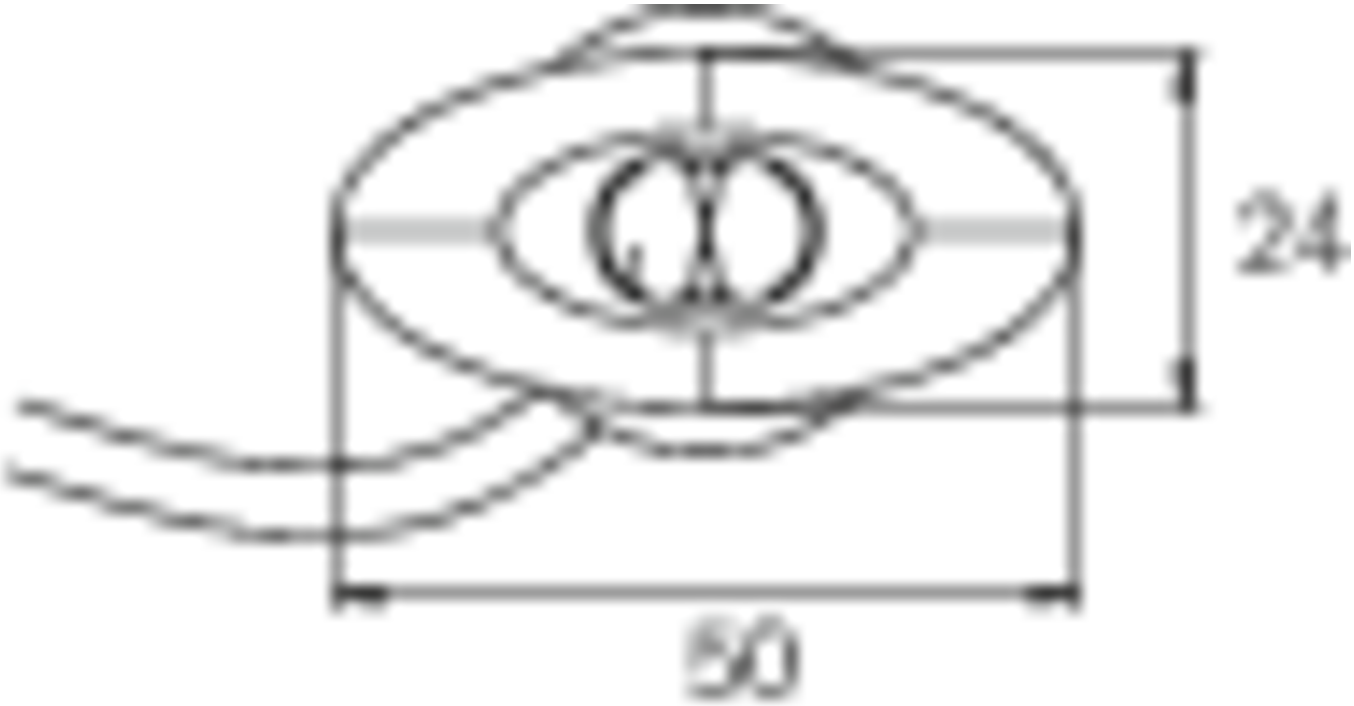


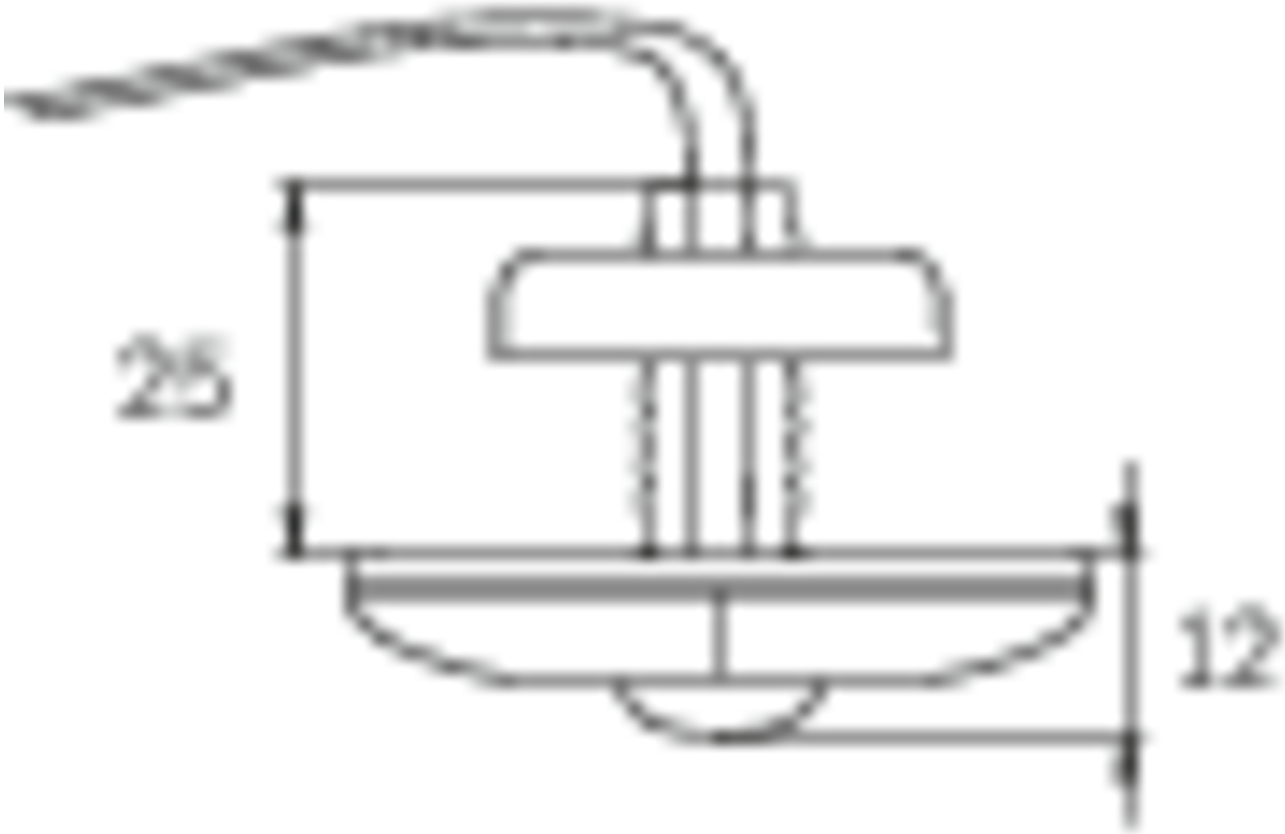


ø10,5

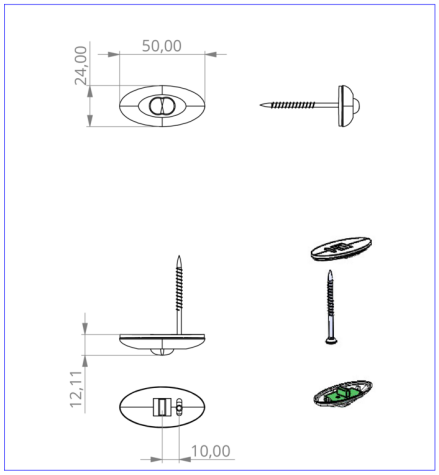


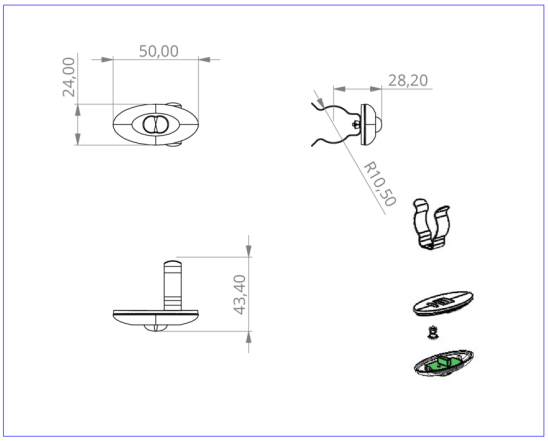


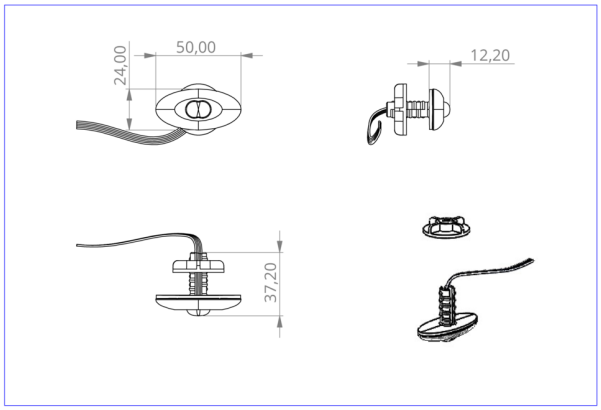


DO verschiedene Einbaumaße

## LIGNENDE PRODUKTER

| Varenr. | Bilde | Overvåkning | System | Farge | investering | Automatisk in-speksjonsbok | Vedlikehold-sinnsats | fjernvedlike-hold | maks. lys | Individuell lys-overvåking |
|---|---|---|---|---|---|---|---|---|---|---|
| DOS029 | | Uten over-våking | | Transparent | | | | | | |

Fra: 16.09.2026 - Det tas forbehold om tekniske endringer og feil.