RP GROUP
SOLUTIONS IN SAFETY + LIGHTING

Art.-Nr: AXD009-AZ
Markeringslys Sentraliserte systemer
Takkonstruksjon, Uten overvåking, CPS, 30 m, IP40, Pressstøping av sink, antrasitt

Moderne sink-trykkstøpt redningstegnlampe for takmontering. Rednings- og rømningsveiene kan merkes enten på en eller begge sider.

Den tilhører lampefamilien i A-serien, som tilbyr løsninger for alle typer installasjoner og ble premiert den tyske designprisen for sin enhetlige, lineære design.

Planleggingssikkerhet tilbys med logisk forhåndsbestemte trykte piktogrammer. Piktogrammene i henhold til DIN ISO 7010 (pil høyre, venstre og bunn) er inkludert som standard i leveringsomfanget. På forespørsel kan merkingen også gjøres etter kundens spesifikasjoner.

CE RoHS

Mer informasjon
www.rp-group.com/nb_NO/item/AXD009-AZ

TEKNISKE DATA

Type armatur	Markeringslys
Monteringstype	Takkonstruksjon
Leseravstand	30 m
Piktogram	sett
Lyskilde	LED
Koffertmateriale	Zinc die-cast
Farge på huset	antrasitt
IP-beskyttelse)	IP40
Slagstyrke (IK)	≥ 3
Sertifisering	Waste disposal, CE, RoHS
Beskyttelsesklasse	2
System	Sentraliserte systemer
Overvåkning	Without monitoring
Nødrift	CPS
Batteri	/
Driftsmodus	Kontinuerlig veksling
Inngangsspenning AC	230 V

Inngangsfrekvens	50/60 Hz
Inngangsspenning DC	100-254 V
Maks effekt.	3,3 W
Ytelse DS	3,3 W
Ytelse BS	0 W
Omgivelsestemperatur DS	-25 °C to 40 °C
Omgivelsestemperatur BS	-25 °C to 40 °C
dybde	80 mm
Bredde	312 mm
Høyde	228 mm
Vekt	1.72
Vekt inkludert emballasje	2.21
Tverrsnitt for tilkobling	1.5 mm²
Koblingsinngang	Nei
Blokkering av nødlys	Nei
Batteritilkobling	Nei
Dimmefunksjon	Nei
Tolltariffnummer	94056180
GTIN	4260581715694

RP GROUP
SOLUTIONS IN SAFETY + LIGHTING

TEKNISK TEGNING

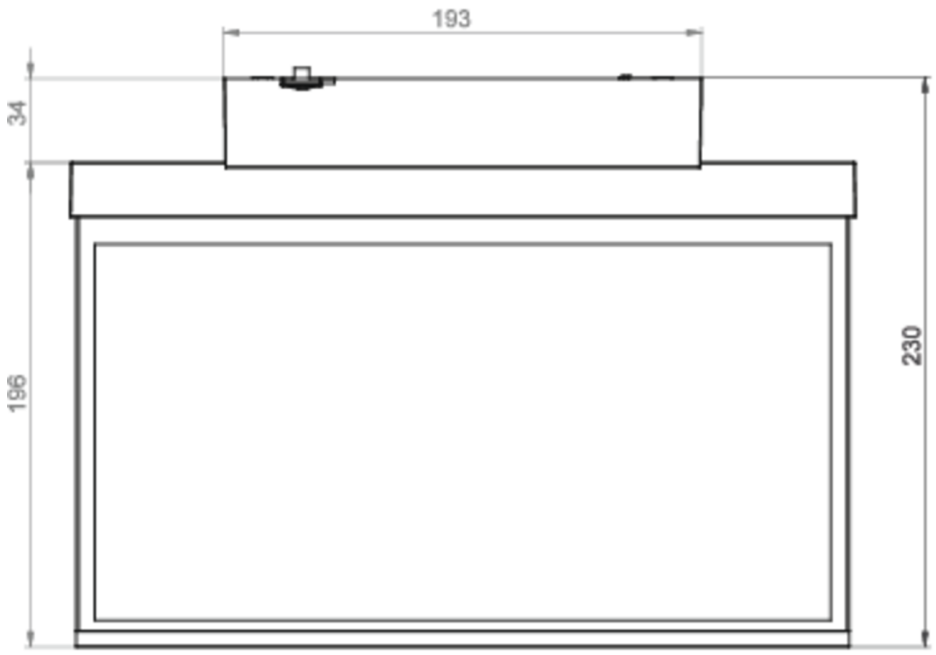
193
34
196
230

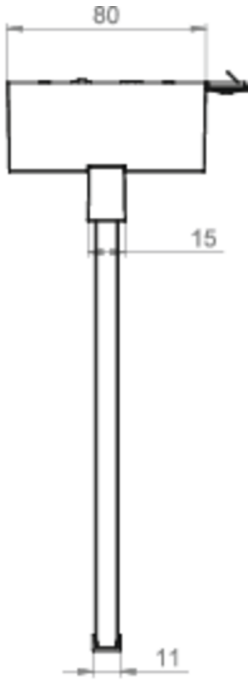
80
15
11

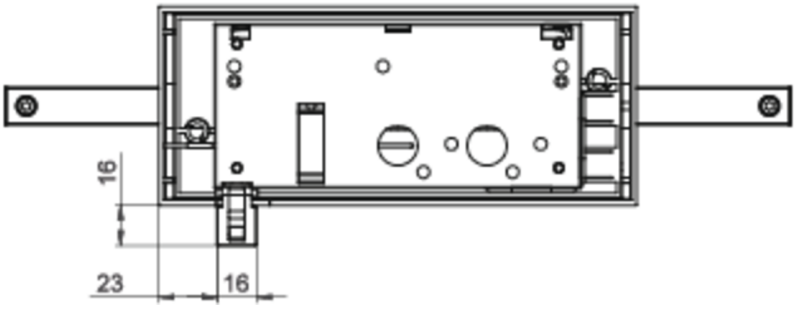
16
23
16

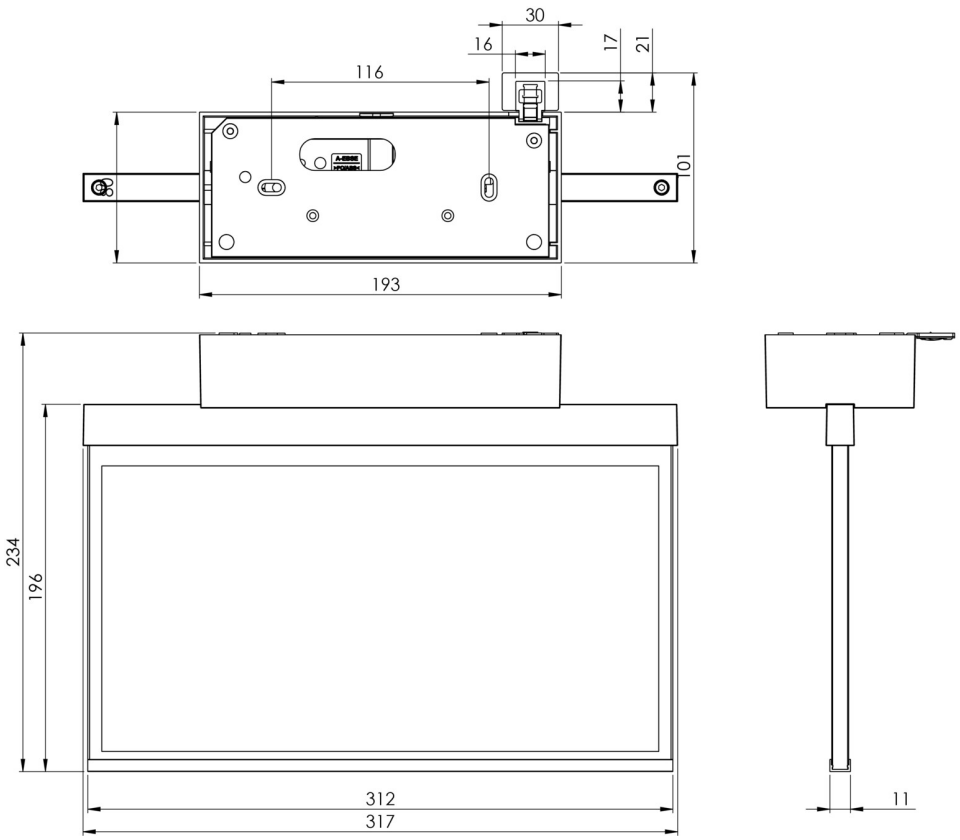

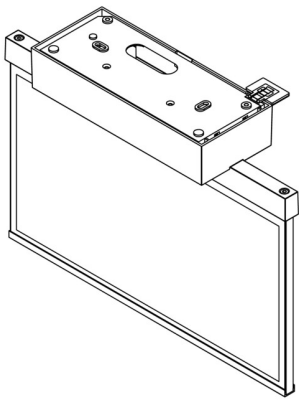

TILBEHØRSLISTE

AM-X-APA - AM/AX utenpåliggende adapter

Fra: 16.09.2026 - Det tas forbehold om tekniske endringer og feil.