RP GROUP
SOLUTIONS IN SAFETY + LIGHTING

Art.-Nr: WEF029ML-E
Sikkerhetslys Sentraliserte systemer
Veggmontering, Sentral strømforsyning (ML), CPS, IP20, Pressstøping av sink, rustfritt stål

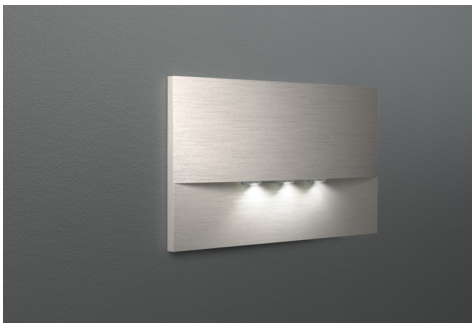

Høykvalitets sink-trykkstøpt sikkerhetslampe for innfelt veggmontering. Den er beregnet for installasjon i konvensjonelle doble bryterbokser, hvorved monteringsrammen kan justeres med boksen. Det sink-trykkstøpte dekselet låses uten synlig feste fra utsiden.

Strålingskarakteristikken går parallelt med veggen for å støtte optimal belysning av rømnings- og redningsveiene.

Styring og overvåking via sentralt strømforsyningssystem.

CE

Mer informasjon
www.rp-group.com/nb_NO/item/WEF029ML-E

TEKNISKE DATA

Type armatur	Sikkerhetslys
Monteringstype	Veggmontering
Piktogram	Nei
Lyskilde	LED
Koffertmateriale	Zinc die-cast
Farge på huset	rustfritt stål
IP-beskyttelse)	IP20
Slagstyrke (IK)	7
Sertifisering	Waste disposal, CE
Beskyttelsesklasse	2
System	Sentraliserte systemer
Overvåkning	Central power supply (ML)
Nødrift	CPS
Batteri	/
Driftsmodus	Individuell lysveksling
Inngangsspenning AC	230 V
Inngangsfrekvens	50/60 Hz
Inngangsspenning DC	216 V
Maks effekt.	4,3 W

Ytelse DS	4,3 W
Ytelse BS	0,7 W
Omgivelsestemperatur DS	-5 °C to 40 °C
Omgivelsestemperatur BS	-5 °C to 40 °C
dybde	20 mm
Bredde	161 mm
Høyde	107 mm
Installasjonslengde	155 mm
Installasjonsbredde	82 mm
Installasjonshøyde	70 mm
Vekt	0.45
Vekt inkludert emballasje	0.48
Tverrsnitt for tilkobling	2.5 mm²
Koblingsinngang	Nei
Blokkering av nødlys	Nei
Batteritilkobling	Nei
Dimmefunksjon	Nei
Lysstrømnettverk	420 lm
Lysstrøm nødsituasjon	420 lm
Tolltariffnummer	94056180
GTIN	4260682141514

RP GROUP
SOLUTIONS IN SAFETY + LIGHTING

TEKNISK TEGNING

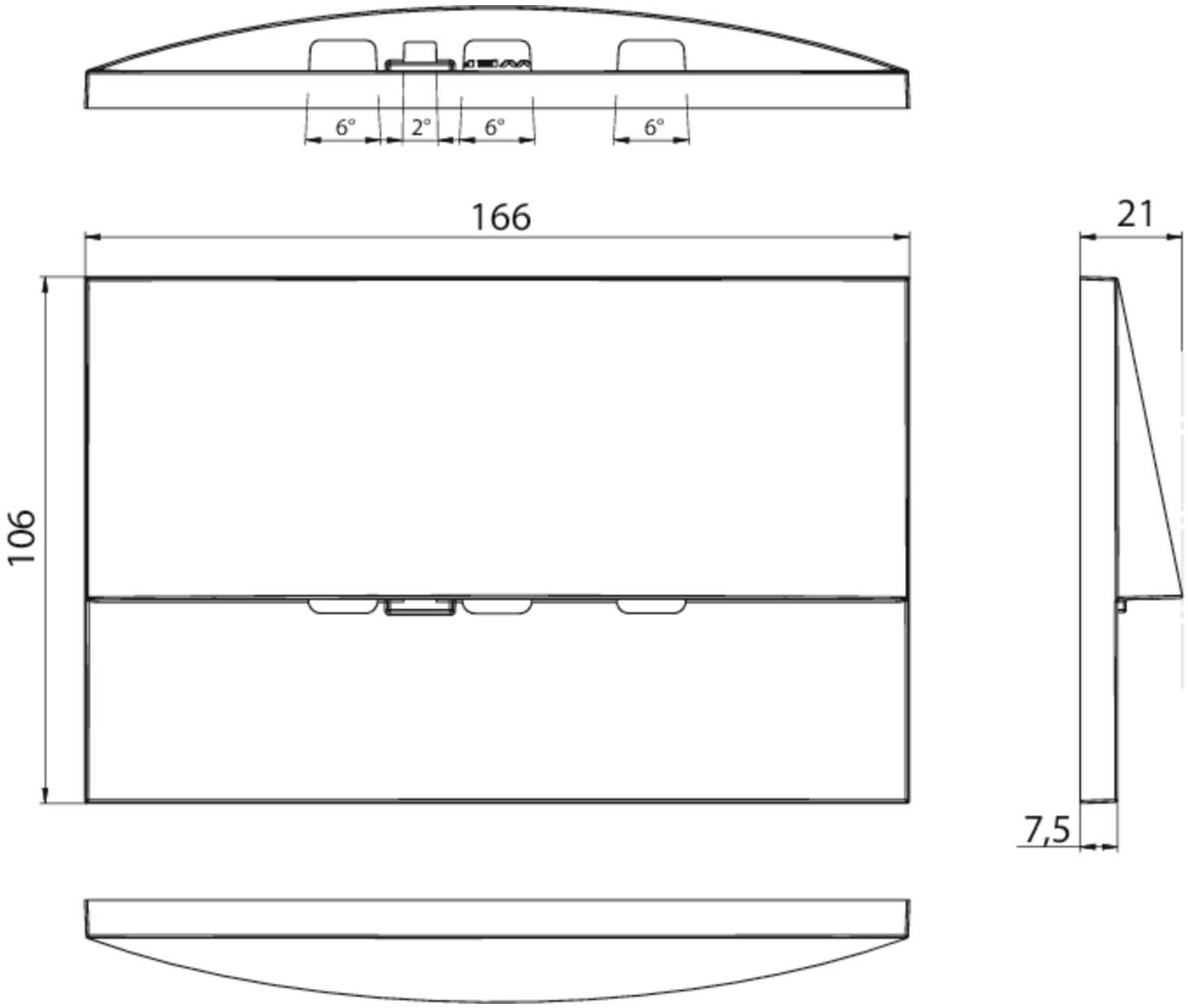
6°
2°
6°
6°
166
21
106
7,5

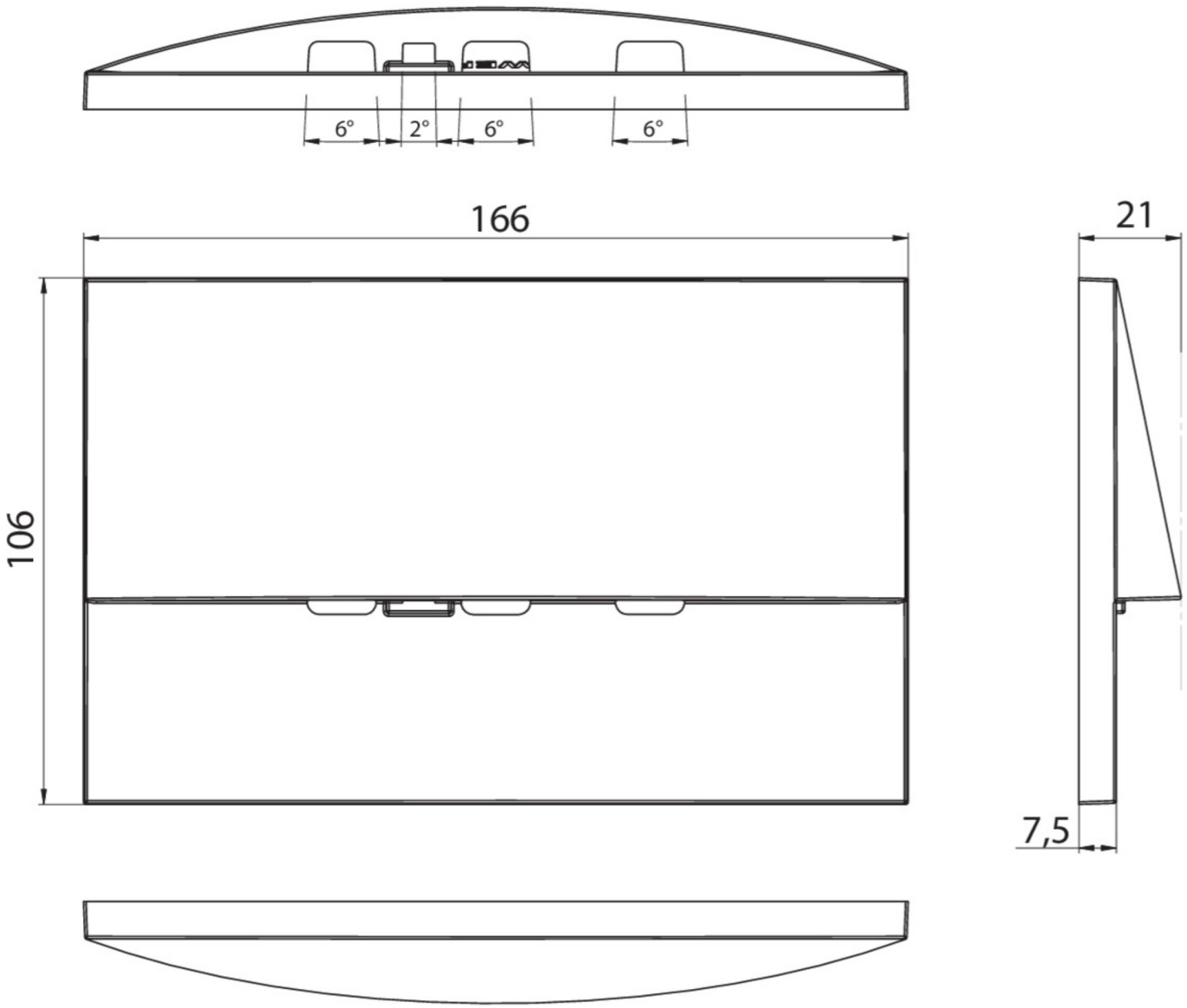

Fra: 16.09.2026 - Det tas forbehold om tekniske endringer og feil.