RP GROUP
SOLUTIONS IN SAFETY + LIGHTING

Art.-Nr: DOE021WL
Sikkerhetslys Enkelt batteri
Takmontering, Trådløs profesjonell (WL), 1 time, IP20, Plast, Gjennomsiktig

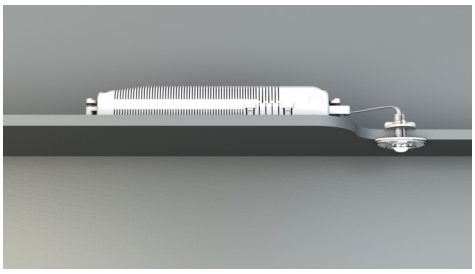

Liten LED sikkerhetslampe, for innfelt og utenpåliggende installasjon, med stor virkning. De små dimensjonene og det gjennomsiktige husmaterialet muliggjør en helt upåfallende montering.

Denne versjonen er beregnet for montering i tak. Monteringsplaten eller -klemmene, samt nødlyselektronikken i et hus med strekkavlastning, er inkludert i leveringsomfanget.

Trådløs sentral styring og overvåking for store installasjoner med opptil 50 000 lamper med Wireless Professional.

CE

Mer informasjon
www.rp-group.com/nb_NO/item/DOE021WL

TEKNISKE DATA

Type armatur	Sikkerhetslys
Monteringstype	Takmontering
Piktogram	Nei
Lyskilde	LED
Koffertmateriale	Polycarbonate
Farge på huset	Gjennomsiktig
IP-beskyttelse)	IP20
Slagstyrke (IK)	≥ 3
Sertifisering	Waste disposal, CE
Beskyttelsesklasse	2
System	Enkelt batteri
Overvåkning	Wireless Professional (WL)
Nødrift	1 time
Batteri	NIMH 4,8 V/2,0 Ah
Driftsmodus	Standby kobling / permanent kobling
Inngangsspenning AC	230 V
Inngangsfrekvens	50/60 Hz
Inngangsspenning DC	- V

Maks effekt.	5,6 W
Ytelse DS	5,2 W
Ytelse BS	3,8 W
Omgivelsestemperatur DS	-5 °C to 40 °C
Omgivelsestemperatur BS	-5 °C to 40 °C
dybde	24 mm
Bredde	50 mm
Høyde	12 mm
Installasjonsdiameter	10.5 mm
Vekt	0.28
Vekt inkludert emballasje	0.36
Tverrsnitt for tilkobling	1.5 mm²
Koblingsinngang	Ja
Blokkering av nødlys	Ja
Batteritilkobling	Klemme
Dimmefunksjon	Nei
Lysstrømnettverk	140 lm
Lysstrøm nødsituasjon	140 lm
Tolltariffnummer	94056120
GTIN	4260659560881

RP GROUP
SOLUTIONS IN SAFETY + LIGHTING

TEKNISK TEGNING

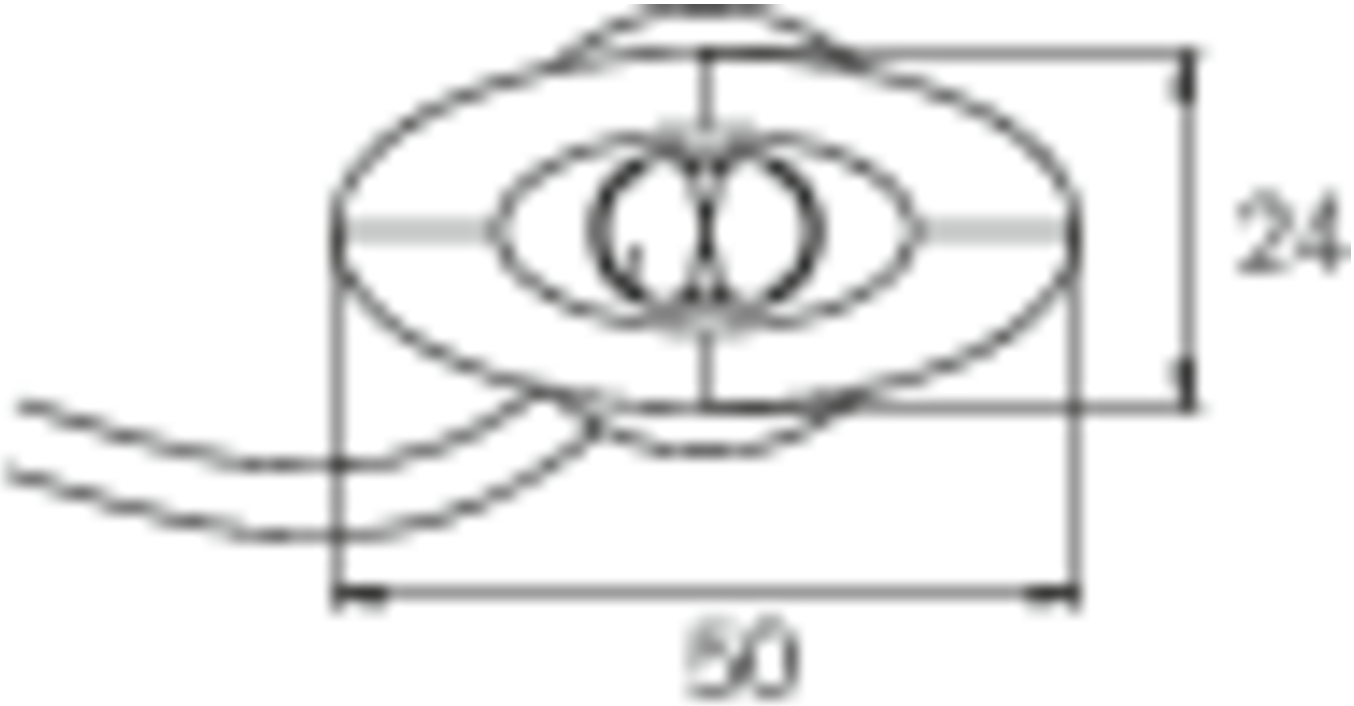

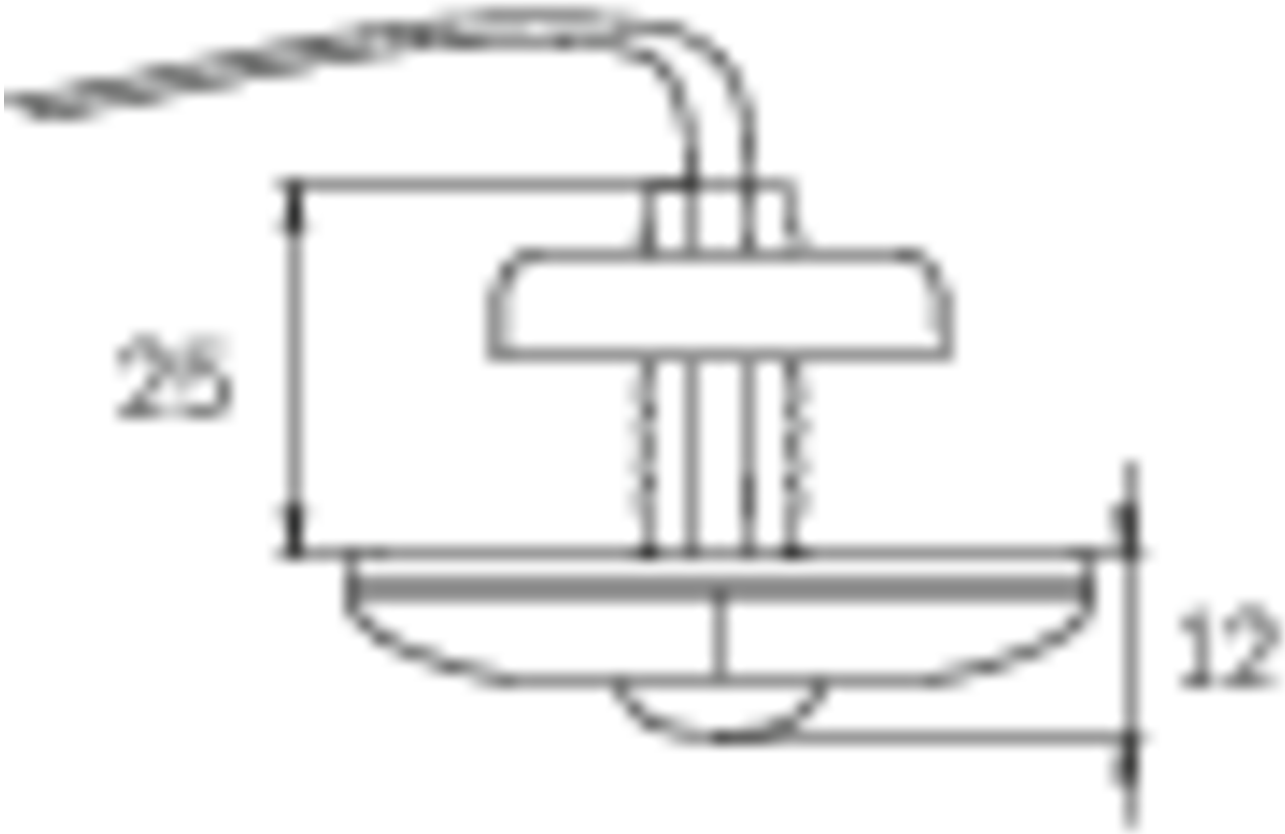

ø10,5

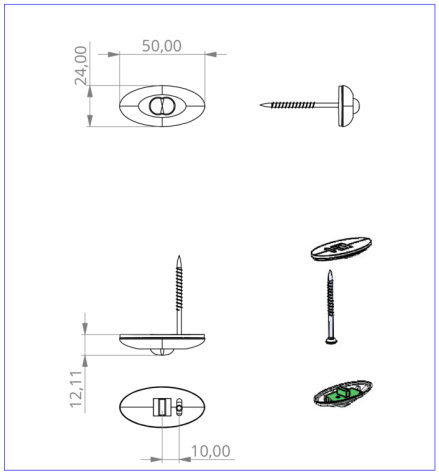

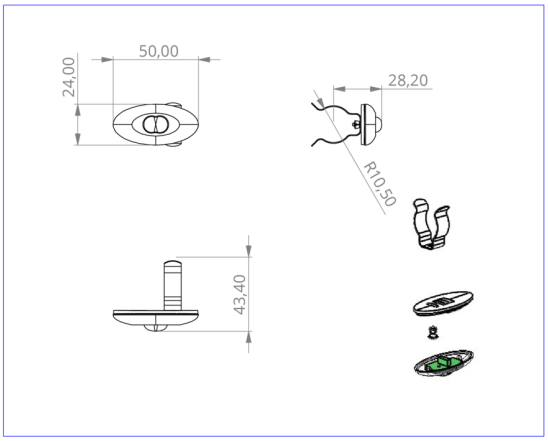

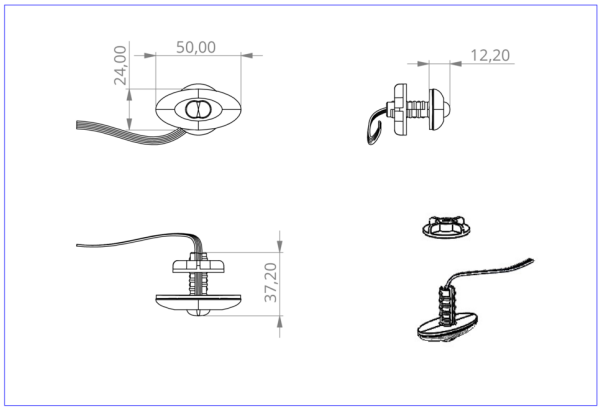

DO verschiedene Einbaumaße

TILBEHØRSLISTE

NIMHHT4820Q - Batteri

LIGNENDE PRODUKTER

Varenr.	Bilde	Overvåkning	System	Farge	investering	Automatisk in-speksjonsbok	Vedlikehold-sinnsats	fjernvedlike-hold	maks. lys	Individuell lys-overvåking
DOE021		ECB		Transparent						
DOE021SC		Selvkontroll (SC)	Ett batteri	Transparent	€	nei	høy	nei	ubegrenset	seg selv

Fra: 16.09.2026 - Det tas forbehold om tekniske endringer og feil.