RP GROUP
SOLUTIONS IN SAFETY + LIGHTING

Art.-Nr: WEF529CC
Sikkerhetslys Sentraliserte systemer
Veggmontering, CoreCompact 24 (CC), CPS, IP20, Pressstøping av sink, hvit

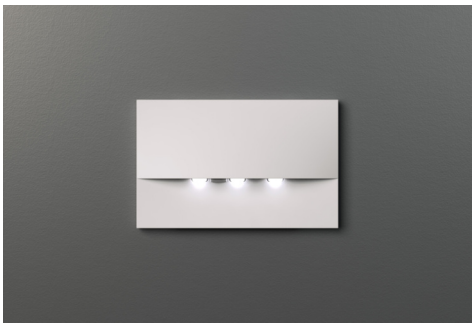

Høykvalitets sink-trykkstøpt sikkerhetslampe for innfelt veggmontering. Den er beregnet for installasjon i konvensjonelle doble bryterbokser, hvorved monteringsrammen kan justeres med boksen. Det sink-trykkstøpte dekselet låses uten synlig feste fra utsiden.

Strålingskarakteristikken går parallelt med veggen for å støtte optimal belysning av rømnings- og redningsveiene.

Styring og overvåking via sentral 24 volt svakstrømsystem.

CE

Mer informasjon
www.rp-group.com/nb_NO/item/WEF529CC

TEKNISKE DATA

Type armatur	Sikkerhetslys
Monteringstype	Veggmontering
Piktogram	Nei
Lyskilde	LED
Koffertmateriale	Zinc die-cast
Farge på huset	hvit
IP-beskyttelse)	IP20
Slagstyrke (IK)	7
Sertifisering	Waste disposal, CE
Beskyttelsesklasse	3
System	Sentraliserte systemer
Overvåkning	CoreCompact 24 (CC)
Nødrift	CPS
Batteri	/
Driftsmodus	Standby kobling / permanent kobling
Inngangsspenning AC	24 V
Maks effekt.	3,3 W
Ytelse DS	3,3 W
Ytelse BS	0,4 W

Omgivelsestemperatur DS	-5 °C to 40 °C
Omgivelsestemperatur BS	-5 °C to 40 °C
dybde	166 mm
Bredde	21 mm
Høyde	106 mm
Installasjonslengde	155 mm
Installasjonsbredde	82 mm
Installasjonshøyde	70 mm
Vekt	0.45
Vekt inkludert emballasje	0.48
Tverrsnitt for tilkobling	2.5 mm²
Koblingsinngang	Nei
Blokkering av nødlys	Nei
Batteritilkobling	Nei
Dimmefunksjon	Ja
Lysstrømnettverk	420 lm
Lysstrøm nødsituasjon	420 lm
Tolltariffnummer	94056180
GTIN	4260682157584

RP GROUP
SOLUTIONS IN SAFETY + LIGHTING

TEKNISK TEGNING

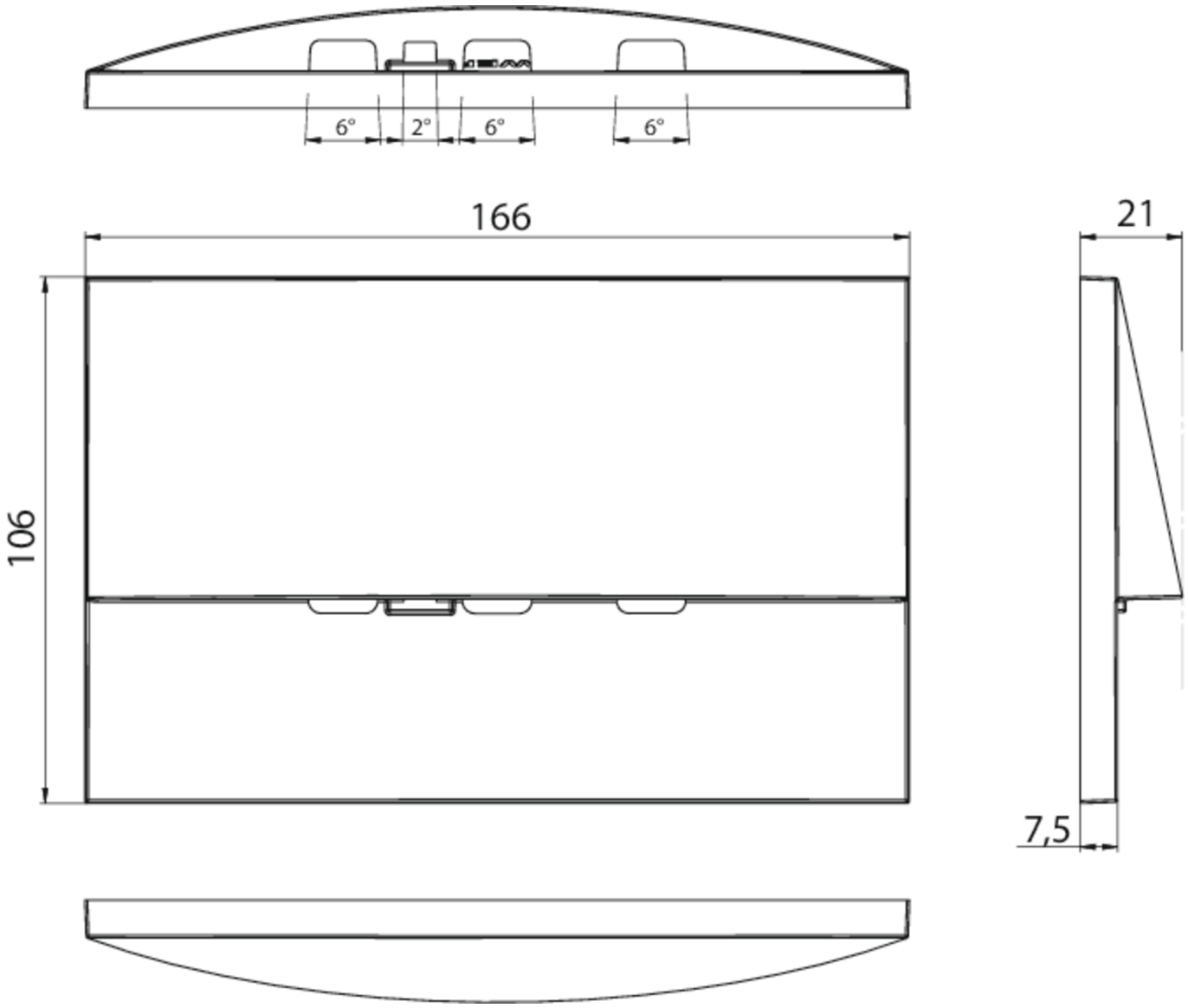
6°
2°
6°
6°
166
21
106
7,5

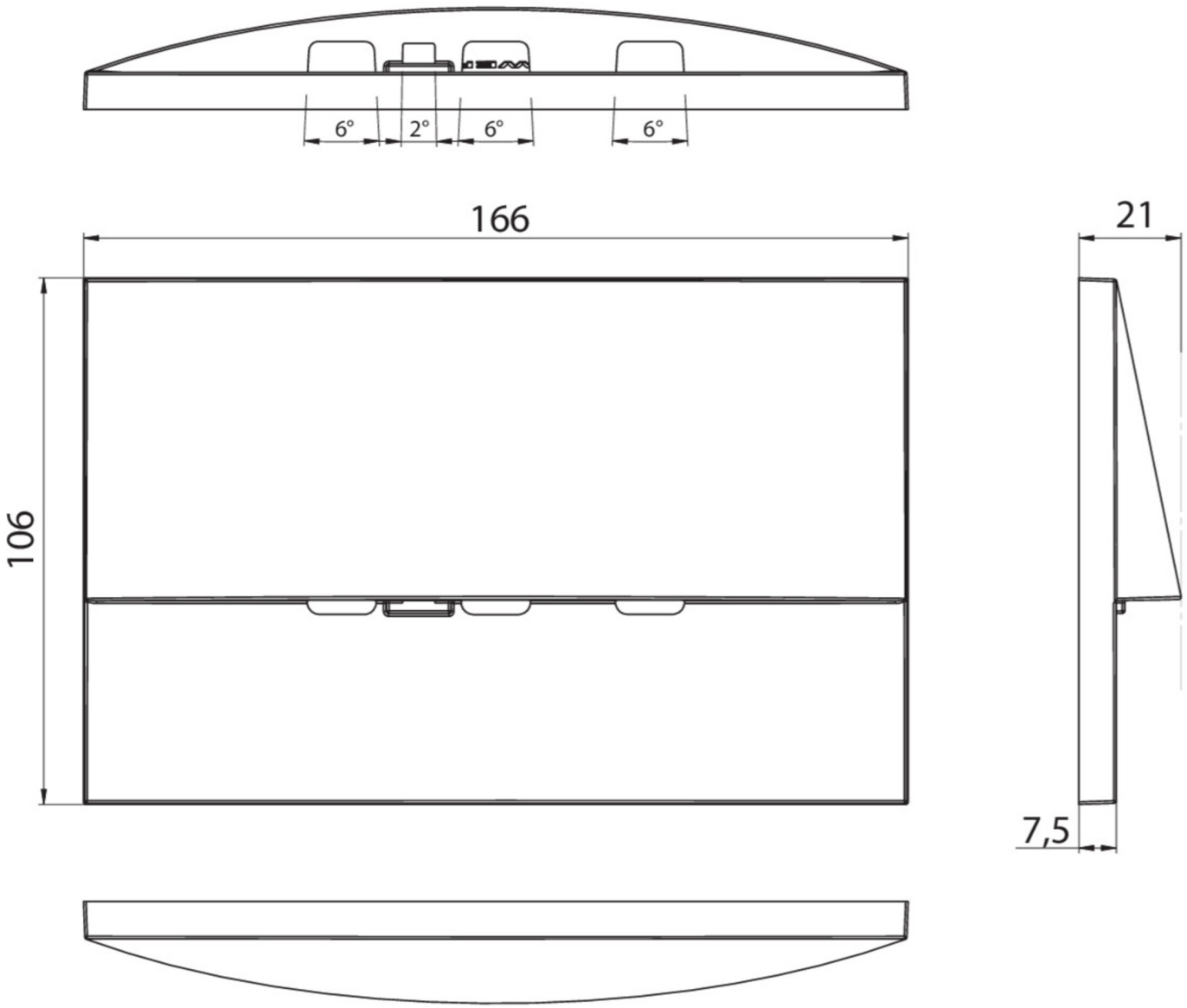

Fra: 16.09.2026 - Det tas forbehold om tekniske endringer og feil.