RP GROUP
SOLUTIONS IN SAFETY + LIGHTING

Art.-Nr: EERL529CC
Sikkerhetslys Sentraliserte systemer
Takmontering, CoreCompact 24 (CC), CPS, IP20, Pressstøping av sink, hvit

Høykvalitets sink-aluminium sikkerhetslampe for takmontering.

Den kompakte designen tillater installasjon i en 68 mm takutskjæring. I tillegg til konvensjonell takmontering, kan den også installeres i konvensjonelle og brannsikringsbokser. Den festes uten store anstrengelser ved hjelp av strekkfjærer eller skruer på boksen.

Styring og overvåking via sentral 24 volt svakstrømsystem. Den innovative integrerte linseholderen med hurtigmonteringsutstyr muliggjør fleksibel bruk av ulike typer linser. Ved å bruke riktig linse kan lysfordelingen tilpasses optimalt til applikasjonen og forenkle standardkompatibel belysning. Rund- og korridorlinse er inkludert i leveringsomfanget til hver lampe og muliggjør perfekt tilpasning til den respektive installasjonssituasjonen. Andre linser som spot-, beam- eller H-linser er valgfritt tilgjengelig.

CE

Mer informasjon
www.rp-group.com/nb_NO/item/EERL529CC

TEKNISKE DATA

Type armatur	Sikkerhetslys
Monteringstype	Takmontering
Piktogram	Nei
Lyskilde	LED
Koffertmateriale	Zinc die-cast
Farge på huset	hvit
IP-beskyttelse)	IP20
Slagstyrke (IK)	≥ 3
Sertifisering	Waste disposal, CE
Beskyttelsesklasse	3
System	Sentraliserte systemer
Overvåkning	CoreCompact 24 (CC)
Nødrift	CPS
Batteri	/
Driftsmodus	Standby kobling / permanent kobling

Inngangsspenning AC	24 V
Maks effekt.	1,5 W
Ytelse DS	1,5 W
Ytelse BS	0,4 W
Omgivelsestemperatur DS	-5 °C to 40 °C
Omgivelsestemperatur BS	-5 °C to 40 °C
Høyde	4 mm
diameter	88 mm
Installasjonsdiameter	68 mm
Vekt	0.26
Vekt inkludert emballasje	0.39
Tverrsnitt for tilkobling	2.5 mm²
Koblingsinngang	Nei
Blokkering av nødlys	Nei
Batteritilkobling	Nei
Dimmefunksjon	Ja
Lysstrømnettverk	140 lm
Lysstrøm nødsituasjon	140 lm
Tolltariffnummer	94056180
GTIN	4260682157089

TEKNISK TEGNING

Maße EER / EEQ

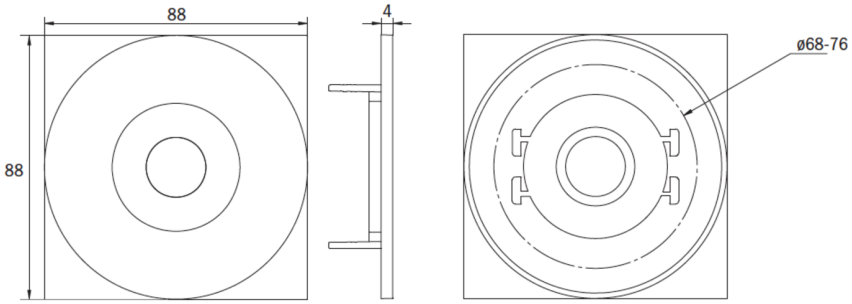

Einzelbatterie-Elektronik-Box (UH-1)

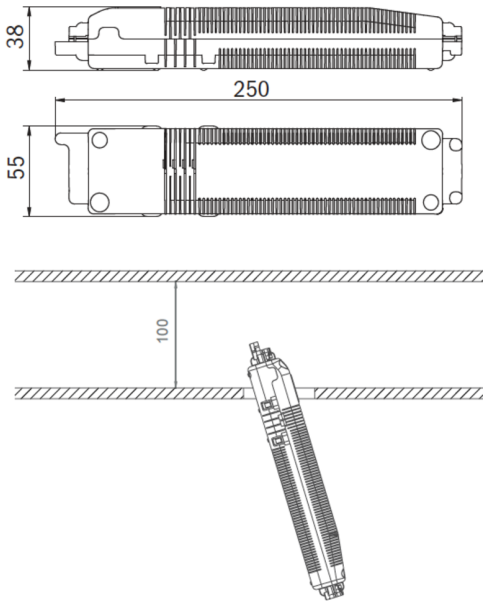

Lochausschnitt EER / EEQ

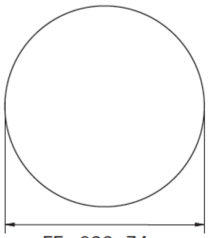

EExx023: 74mm
EExx029: 68mm

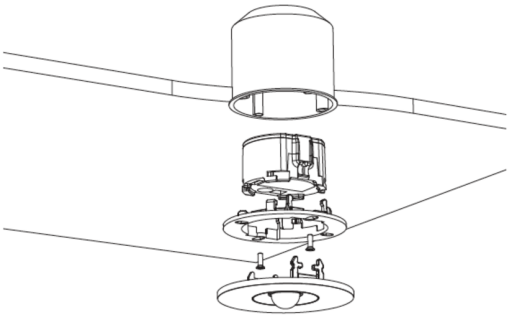

EExx029: Schalterdose notwendig (nicht im Lieferumfang enthalten)

RP GROUP
SOLUTIONS IN SAFETY + LIGHTING

LIGNENDE PRODUKTER

Varenr.	Bilde	Overvåkning	System	Farge	investering	Automatisk in-speksjonsbok	Vedlikehold-sinnsats	fjernvedlike-hold	maks. lys	Individuell lys-overvåking
EERL029ML		Sentral strøm-forsyning (ML)	Sentral strøm-forsyning	RAL 9003	€€€	Ja	lav	Ja	1920 kroner per system	sentralt
EERL029ML-AZ		Sentral strøm-forsyning (ML)	Sentral strøm-forsyning	RAL 7016	€€€	Ja	lav	Ja	1920 kroner per system	sentralt
EERL029ML-AZ-DOSE		Sentral strøm-forsyning (ML)	Sentral strøm-forsyning	RAL 7016	€€€	Ja	lav	Ja	1920 kroner per system	sentralt
EERL029ML-DOSE		Sentral strøm-forsyning (ML)	Sentral strøm-forsyning	RAL 9003	€€€	Ja	lav	Ja	1920 kroner per system	sentralt
EERL029ML-E	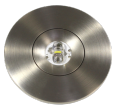	Sentral strøm-forsyning (ML)	Sentral strøm-forsyning	Edelstahl	€€€	Ja	lav	Ja	1920 kroner per system	sentralt
EERL029ML-E-DOSE	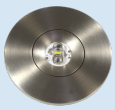	Sentral strøm-forsyning (ML)	Sentral strøm-forsyning	Edelstahl	€€€	Ja	lav	Ja	1920 kroner per system	sentralt
EERL529CC-AZ		CoreCompact 24 (CC)	Sentral strøm-forsyning	RAL 7016	€€	Ja	lav	Ja		sentralt
EERL529CC-E	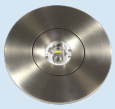	CoreCompact 24 (CC)	Sentral strøm-forsyning	Edelstahl	€€	Ja	lav	Ja		sentralt

Fra: 16.09.2026 - Det tas forbehold om tekniske endringer og feil.