RP GROUP
SOLUTIONS IN SAFETY + LIGHTING

Art.-Nr: DDE039ML
Sikkerhetslys Sentraliserte systemer
Takmontering, Sentral strømforsyning (ML), CPS, IP40, Pressstøping av sink, hvit

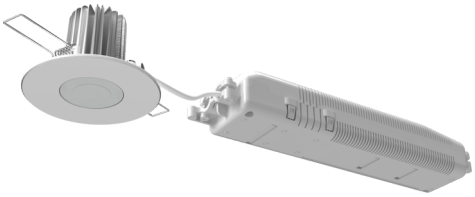

Kraftig LED sikkerhetslampe for innfelt takmontering. Både spot-en og kjøleribben er av høykvalitets sink-trykkstøp.

Strukturen og materialet som brukes sikrer god varmeavledning og lang levetid på LED. Den kompakte designen tillater installasjon i en 68 mm takutskjæring. Den festes uten store anstrengelser ved hjelp av strekkfjærer.

Styring og overvåking via sentralt strømforsyningssystem.

Mer informasjon
www.rp-group.com/nb_NO/item/DDE039ML

TEKNISKE DATA

Type armatur	Sikkerhetslys
Monteringstype	Takmontering
Piktogram	Nei
Lyskilde	LED
Koffertmateriale	Zinc die-cast
Farge på huset	hvit
IP-beskyttelse)	IP40
Slagstyrke (IK)	8
Sertifisering	Waste disposal, CE, Type-tested, ENEC
Beskyttelsesklasse	2
System	Sentraliserte systemer
Overvåkning	Central power supply (ML)
Nødrift	CPS
Batteri	/
Driftsmodus	Individuell lysveksling
Inngangsspenning AC	230 V
Inngangsfrekvens	50/60 Hz
Inngangsspenning DC	216 V
Maks effekt.	9,6 W

Ytelse DS	9,6 W
Ytelse BS	1,1 W
Omgivelsestemperatur DS	-10 °C to 40 °C
Omgivelsestemperatur BS	-10 °C to 50 °C
Høyde	58 mm
diameter	88 mm
Installasjonshøyde	110 mm
Installasjonsdiameter	68 mm
Vekt	0.4
Vekt inkludert emballasje	0.53
Tverrsnitt for tilkobling	2.5 mm²
Koblingsinngang	Ja
Blokkering av nødlys	Nei
Batteritilkobling	Nei
Dimmefunksjon	Ja
Lysstrømnettverk	1100 lm
Lysstrøm nødsituasjon	1100 lm
Tolltariffnummer	94056180
GTIN	4260682158284

TEKNISK TEGNING

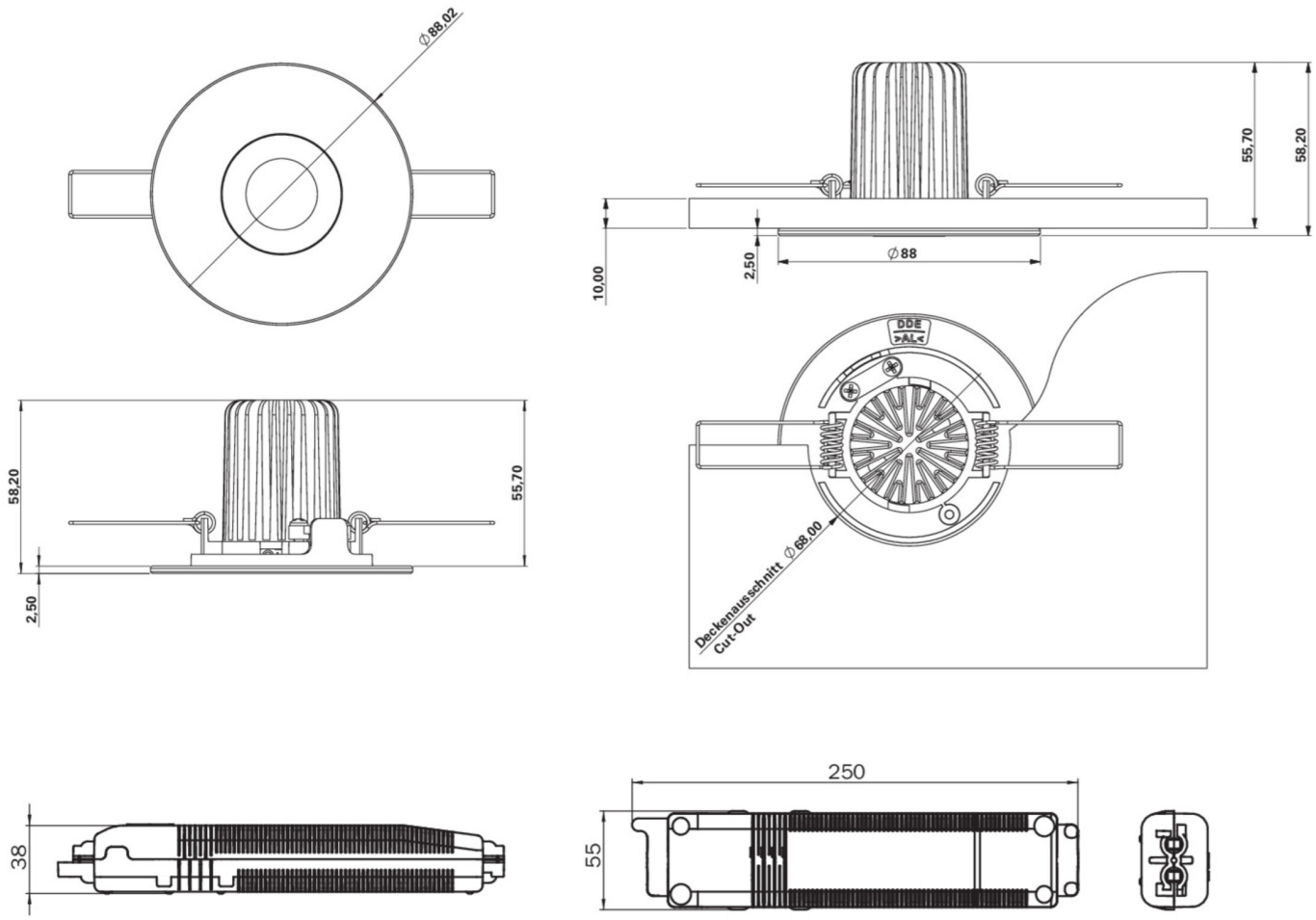

TILBEHØRSLISTE

BALLPLX-ILE - Ballbeskyttelseshette

LIGNENDE PRODUKTER

Varenr.	Bilde	Overvåkning	System	Farge	investering	Automatisk in-speksjonsbok	Vedlikehold-sinnsats	fjernvedlike-hold	maks. lys	Individuell lys-overvåking

Fra: 16.09.2026 - Det tas forbehold om tekniske endringer og feil.