RP GROUP
SOLUTIONS IN SAFETY + LIGHTING

Art.-Nr: GABD401WL
Markeringslys Enkelt batteri
Takkonstruksjon, Trådløs profesjonell (WL), 1 time, 40 m, IP40, Plast, hvit

Plastskive-redningstegnlampe for takmontering og for merking av rednings- og rømningsveier. Den er basert på utformingen av lampefamilien A-serien, som tilbyr løsninger for alle typer montering og ble premiert German Design Award for sin ensartede, enkle design. Lysene er utstyrt med moderne LED-lamper og tilbyr fleksibilitet gjennom utskiftbare piktogrammer.

Trådløs sentral styring og overvåking for store installasjoner med opptil 50 000 lamper med Wireless Professional. To ønskede piktogrammer (pil høyre, venstre, topp, bunn eller hvit) er inkludert som standard i leveringsomfanget.

Mer informasjon
www.rp-group.com/nb_NO/item/GABD401WL

TEKNISKE DATA

Type armatur	Markeringslys
Monteringstype	Takkonstruksjon
Leseravstand	40 m
Piktogram	Individuelt n.a
Lyskilde	LED
Koffertmateriale	Polycarbonate
Farge på huset	hvit
IP-beskyttelse)	IP40
Slagstyrke (IK)	5
Sertifisering	Waste disposal, CE, 5 Years waranty
Beskyttelsesklasse	2
System	Enkelt batteri
Overvåkning	Wireless Professional (WL)
Nødrift	1 time
Batteri	LiFePO4 3,2 V/1,2 Ah
Driftsmodus	Standby kobling / permanent kobling
Inngangsspenning AC	230 V
Inngangsfrekvens	50 Hz

Maks effekt.	5 W
Ytelse DS	3,8 W
Ytelse BS	0,8 W
Omgivelsestemperatur DS	-5 °C to 40 °C
Omgivelsestemperatur BS	-5 °C to 40 °C
dybde	80.9 mm
Bredde	417.5 mm
Høyde	245.5 mm
Vekt	1.31
Vekt inkludert emballasje	1.96
Tverrsnitt for tilkobling	2.5 mm²
Koblingsinngang	Ja
Blokkering av nødlys	Ja
Batteritilkobling	Støpsel
Dimmefunksjon	Ja
Tolltariffnummer	94056120
GTIN	4260766551079

TEKNISK TEGNING

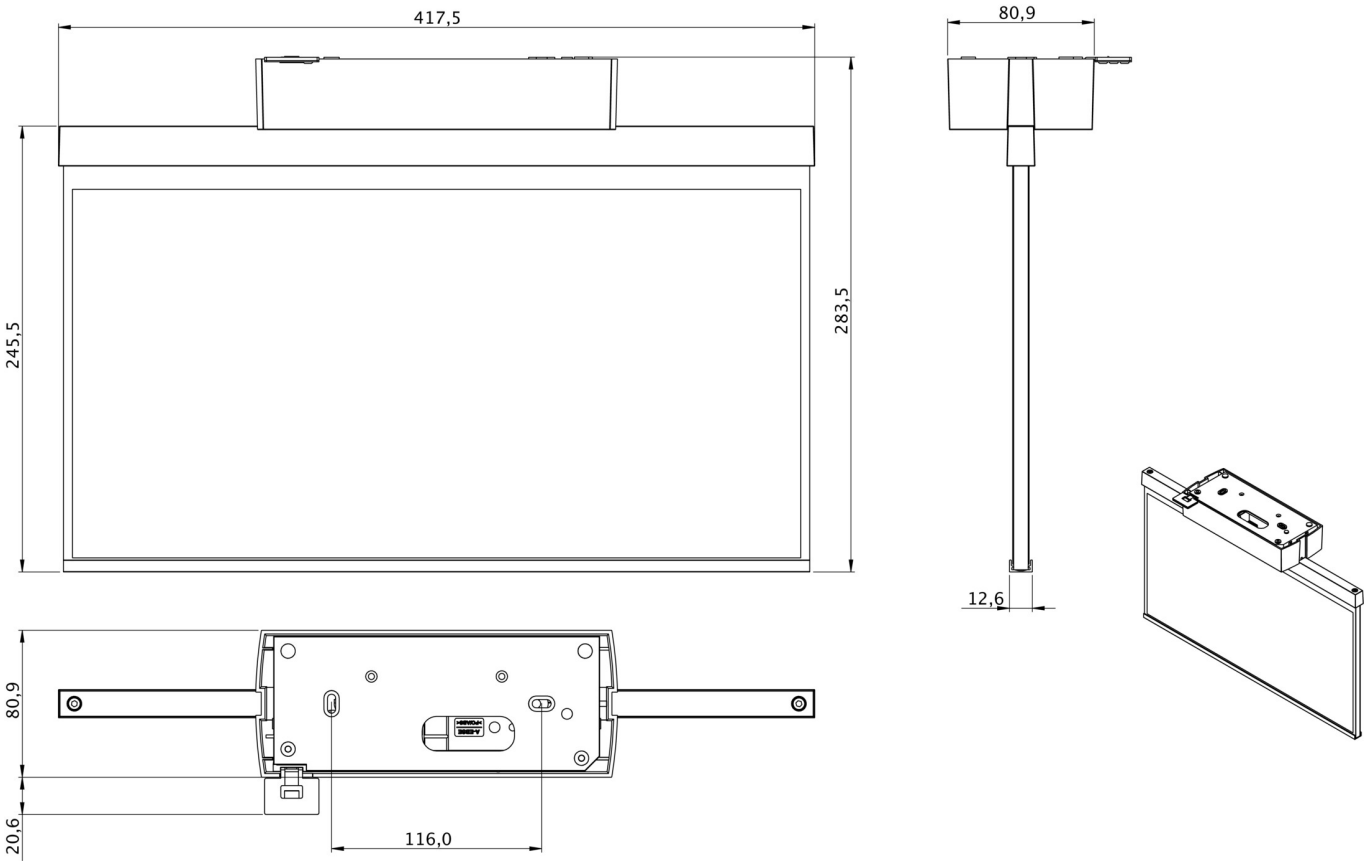

Fra: 16.09.2026 - Det tas forbehold om tekniske endringer og feil.