RP GROUP
SOLUTIONS IN SAFETY + LIGHTING

Art.-Nr: AXCC401SC
Markeringslys Enkelt batteri
Installasjon av seiltak, Selvkontroll (SC), 1 time, 30 m, IP20, Pressstøping av sink, hvit

Moderne sink-trykkstøpt redningstegnlampe med kabeloppheng for innfelt takmontering. Rednings- og rømningsveiene kan merkes enten på en eller begge sider.

Den tilhører lampefamilien i A-serien, som tilbyr løsninger for alle typer installasjoner og ble premiert den tyske designprisen for sin enhetlige, lineære design.

Automatisk overvåking av sikkerhetslampen med SelfControl. Planleggingssikkerhet tilbys med logisk forhåndsbestemte trykte piktogrammer. Piktogrammene i henhold til DIN ISO 7010 (pil høyre, venstre og bunn) er inkludert som standard i leveringsomfanget. På forespørsel kan merkingen også gjøres etter kundens spesifikasjoner.

Mer informasjon
www.rp-group.com/nb_NO/item/AXCC401SC

TEKNISKE DATA

Type armatur	Markeringslys
Monteringstype	Installasjon av seiltak
Leseravstand	30 m
Piktogram	sett
Lyskilde	LED
Koffertmateriale	Zinc die-cast
Farge på huset	hvit
IP-beskyttelse)	IP20
Slagstyrke (IK)	≥ 3
Sertifisering	Waste disposal, CE, 5 Years waranty
Beskyttelsesklasse	2
System	Enkelt batteri
Overvåkning	SelfControl (SC)
Nødrift	1 time
Batteri	LiFePO4 3,2 V/1,2 Ah
Driftsmodus	Standby kobling / permanent kobling

Inngangsspenning AC	180 V - 250 V
Inngangsfrekvens	50 Hz
Maks effekt.	4,2 W
Ytelse DS	3,3 W
Ytelse BS	0,9 W
Omgivelsestemperatur DS	-5 °C to 40 °C
Omgivelsestemperatur BS	-5 °C to 40 °C
dybde	80 mm
Bredde	312 mm
Høyde	181 mm
Installasjonslengde	176 mm
Installasjonsbredde	68 mm
Installasjonshøyde	40 mm
Vekt	1.94
Vekt inkludert emballasje	2.43
Koblingsinngang	Ja
Blokkering av nødlys	Nei
Batteritilkobling	Støpsel
Dimmefunksjon	Nei
Tolltariffnummer	94056180
GTIN	4260766555237

TEKNISK TEGNING

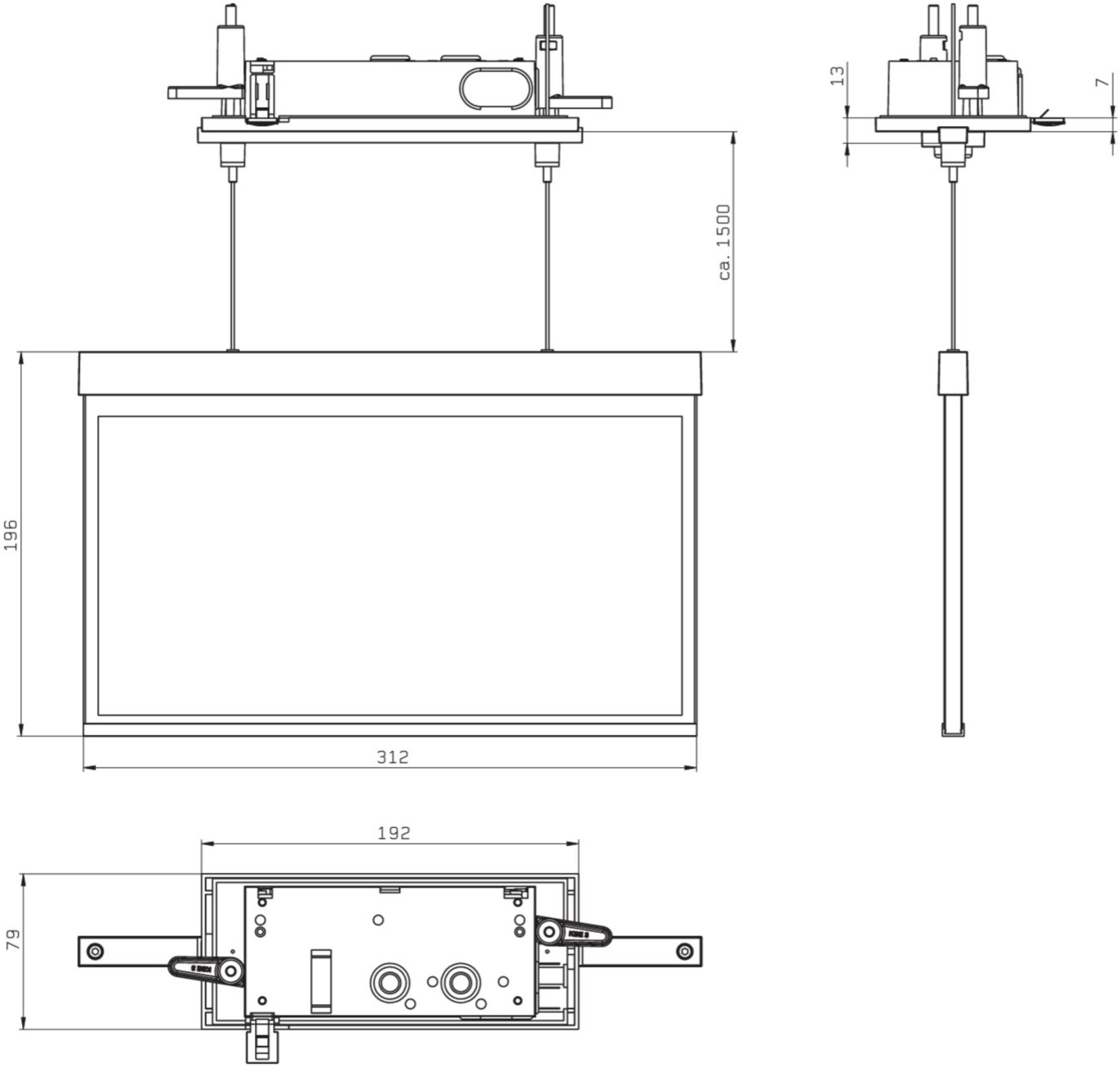

TILBEHØRSLISTE

AM-XBE -

Fra: 16.09.2026 - Det tas forbehold om tekniske endringer og feil.