RP GROUP
SOLUTIONS IN SAFETY + LIGHTING

Art.-Nr: WEF421SC-AZ
Sikkerhetslys Enkelt batteri
Veggmontering, Selvkontroll (SC), 1 time, IP20, Pressstøping av sink, antrasitt

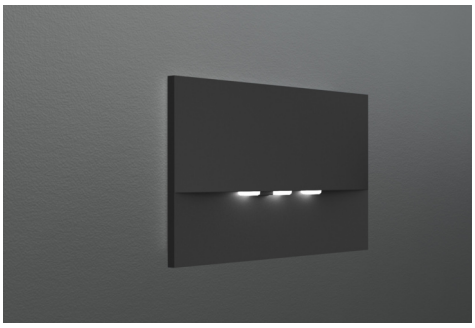

Høykvalitets sink-trykkstøpt sikkerhetslampe for innfelt veggmontering. Den er beregnet for installasjon i konvensjonelle doble bryterbokser, hvorved monteringsrammen kan justeres med boksen. Det sink-trykkstøpte dekselet låses uten synlig feste fra utsiden.

Strålingskarakteristikken går parallelt med veggen for å støtte optimal belysning av rømnings- og redningsveiene.

Automatisk overvåking av sikkerhetslampen med SelfControl.

Mer informasjon
www.rp-group.com/nb_NO/item/WEF421SC-AZ

TEKNISKE DATA

Type armatur	Sikkerhetslys
Monteringstype	Veggmontering
Piktogram	Nei
Lyskilde	LED
Koffertmateriale	Zinc die-cast
Farge på huset	antrasitt
IP-beskyttelse)	IP20
Slagstyrke (IK)	7
Sertifisering	Waste disposal, CE, 5 Years waranty
Beskyttelsesklasse	2
System	Enkelt batteri
Overvåkning	SelfControl (SC)
Nødrift	1 time
Batteri	LiFePO4 3,2 V/1,2 Ah
Driftsmodus	Standby kobling / permanent kobling
Inngangsspenning AC	180 V - 230 V
Inngangsfrekvens	50 Hz
Maks effekt.	4,2 W
Ytelse DS	3,3 W

Ytelse BS	0,9 W
Omgivelsestemperatur DS	-5 °C to 40 °C
Omgivelsestemperatur BS	-5 °C to 40 °C
dybde	20 mm
Bredde	161 mm
Høyde	107 mm
Installasjonslengde	155 mm
Installasjonsbredde	82 mm
Installasjonshøyde	70 mm
Vekt	0.52
Vekt inkludert emballasje	0.55
Tverrsnitt for tilkobling	2,5 mm²
Koblingsinngang	Ja
Blokkering av nødlys	Nei
Batteritilkobling	Støpsel
Dimmefunksjon	Nei
Lysstrømnettverk	210 lm
Lysstrøm nødsituasjon	210 lm
Tolltariffnummer	94056180
GTIN	4260766556708

RP GROUP
SOLUTIONS IN SAFETY + LIGHTING

TEKNISK TEGNING

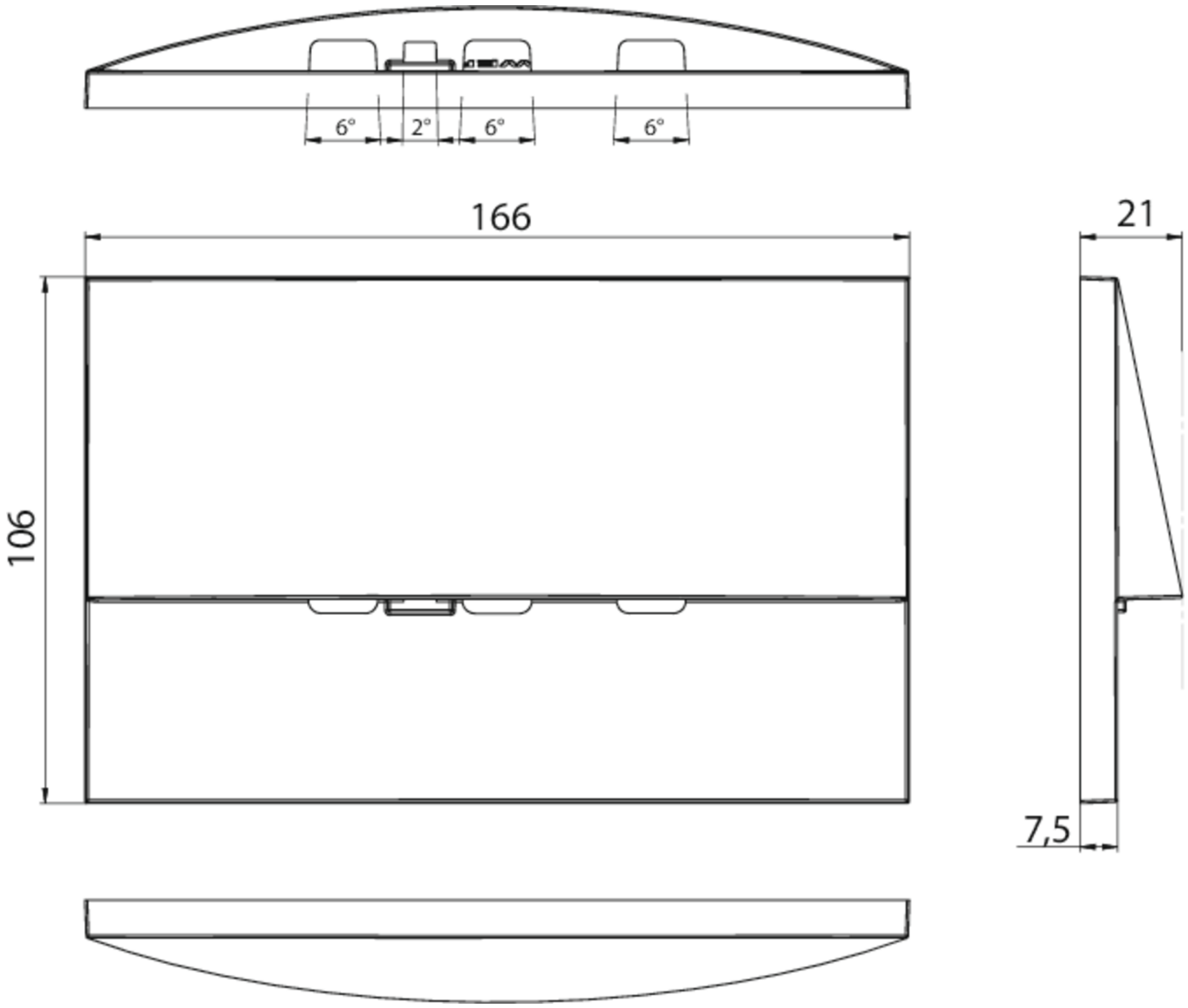
6°
2°
6°
6°
166
21
106
7,5

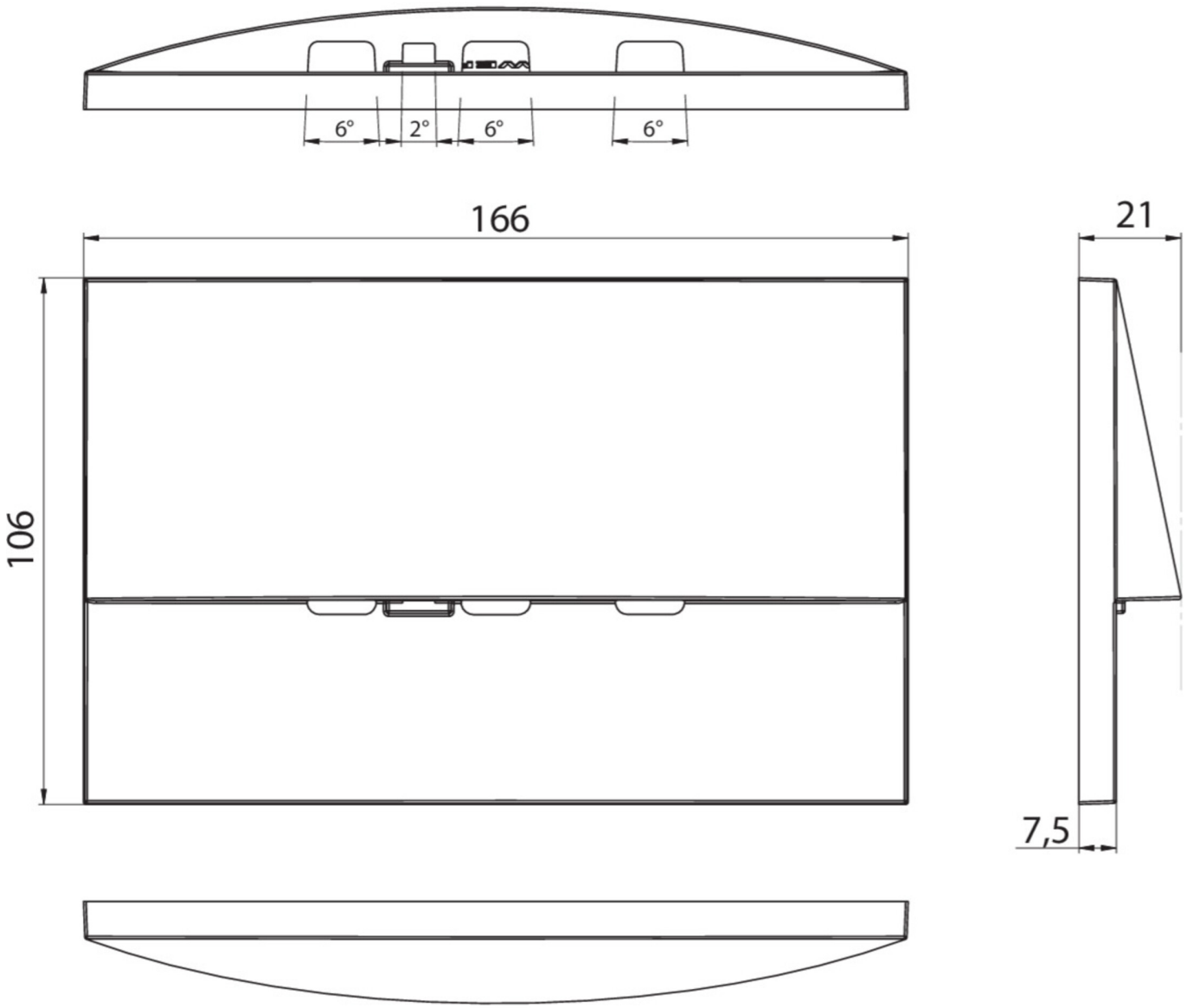

TILBEHØRSLISTE

LFP3216-SET-2AKKU - Batteri

Fra: 16.09.2026 - Det tas forbehold om tekniske endringer og feil.