RP GROUP
SOLUTIONS IN SAFETY + LIGHTING

Art.-Nr: WXD411SC
Markeringslys Enkelt batteri
Takkonstruksjon, Selvkontroll (SC), 1 time, 90 m, IP20, Metall, hvit

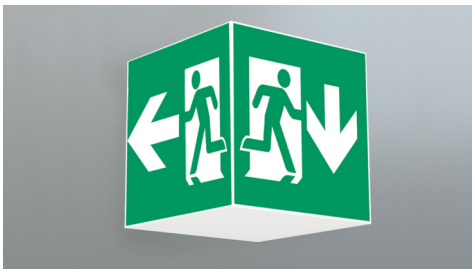

Firkantet redningstegnlampekubelys for merking av rømnings- og redningsveier. Den kan monteres direkte i taket eller henges opp med passende tilbehør.

Takket være sin kubeform er denne plastlampen lett synlig fra fire sider. Ideell for bruk på veikryss, for eksempel i varehus med midtganger.

Automatisk overvåking av sikkerhetslampen med SelfControl.
Planleggingssikkerhet tilbys med logisk forhåndsbestemte trykte piktogrammer. De påførte piktogrammene samsvarer med DIN ISO 7010 (pil høyre, venstre og bunn).

Mer informasjon
www.rp-group.com/nb_NO/item/WXD411SC

TEKNISKE DATA

Type armatur	Markeringslys
Monteringstype	Takkonstruksjon
Leseravstand	90 m
Piktogram	sett
Lyskilde	LED
Koffertmateriale	Metal
Farge på huset	hvit
IP-beskyttelse)	IP20
Slagstyrke (IK)	≥ 3
Sertifisering	Waste disposal, CE, 5 Years waranty
Beskyttelsesklasse	1
System	Enkelt batteri
Overvåkning	SelfControl (SC)
Nødrift	1 time
Batteri	LiFePO4 3,2 V/1,6 Ah
Driftsmodus	Standby kobling / permanent kobling
Inngangsspenning AC	180 V - 250 V
Inngangsfrekvens	50 Hz

Maks effekt.	6,4 W
Ytelse DS	5,6 W
Ytelse BS	2 W
Omgivelsestemperatur DS	-5 °C to 40 °C
Omgivelsestemperatur BS	-5 °C to 40 °C
dybde	500 mm
Bredde	500 mm
Høyde	500 mm
Vekt	6.54
Vekt inkludert emballasje	6.68
Tverrsnitt for tilkobling	2,5 mm²
Koblingsinngang	Ja
Blokkering av nødlys	Nei
Batteritilkobling	Støpsel
Dimmefunksjon	Nei
Lysstrømnettverk	470 lm
Lysstrøm nødsituasjon	470 lm
Tolltariffnummer	94056180
GTIN	4260766556913

RP GROUP
SOLUTIONS IN SAFETY + LIGHTING

TEKNISK TEGNING

RP GROUP
SOLUTIONS IN SAFETY + LIGHTING

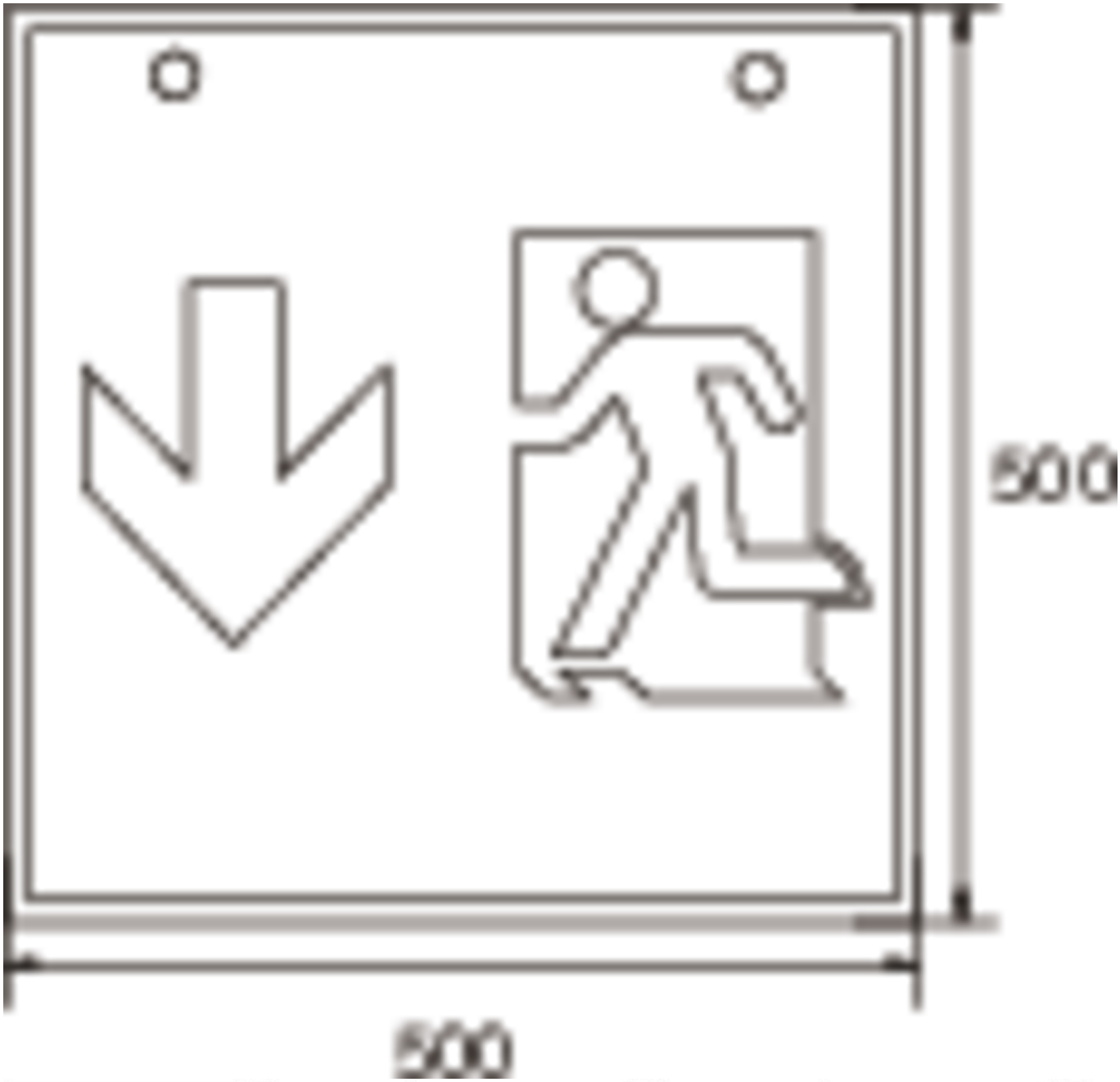

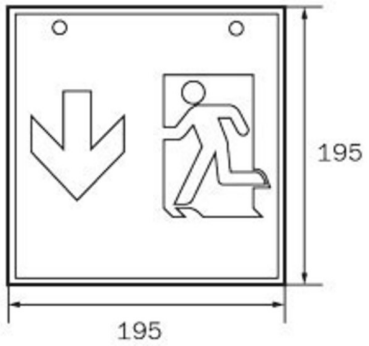

WG

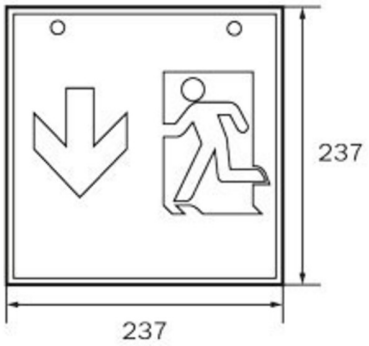

WK

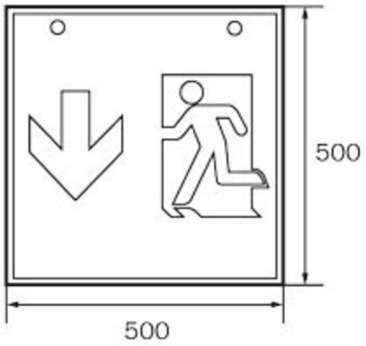

WX

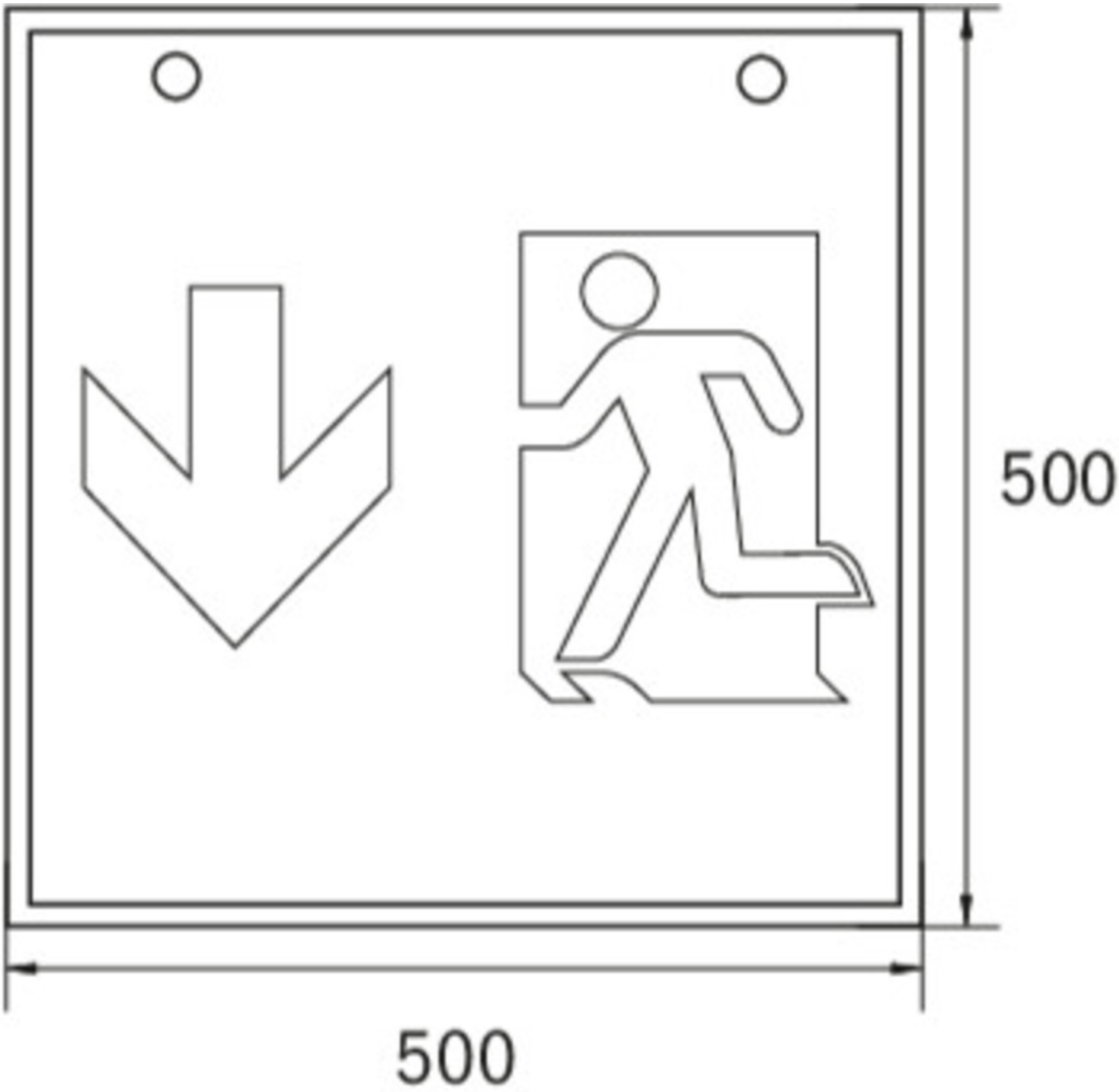

TILBEHØRSLISTE

LFP3216-SET-2AKKU - Batteri

Fra: 16.09.2026 - Det tas forbehold om tekniske endringer og feil.