RP GROUP
SOLUTIONS IN SAFETY + LIGHTING

Art.-Nr: WKD418WL
Markeringslys Enkelt batteri
Takkonstruksjon, Trådløs profesjonell (WL), 8 timer, 36 m, IP20, Metall, hvit

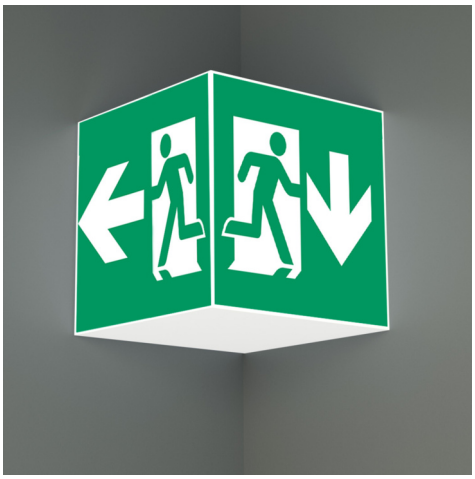

Firkantet redningstegnlampekubelys for merking av rømnings- og redningsveier. Den kan monteres direkte i taket eller henges opp med passende tilbehør.

Takket være sin kubeform er denne plastlampen lett synlig fra fire sider. Ideell for bruk på veikryss, for eksempel i varehus med midtganger.

Trådløs sentral styring og overvåking for store installasjoner med opptil 50 000 lamper med Wireless Professional. Planleggingssikkerhet tilbys med logisk forhåndsbestemte trykte piktogrammer. De påførte piktogrammene samsvarer med DIN ISO 7010 (pil høyre, venstre og bunn).

Mer informasjon
www.rp-group.com/nb_NO/item/WKD418WL

TEKNISKE DATA

Type armatur	Markeringslys
Monteringstype	Takkonstruksjon
Leseravstand	36 m
Piktogram	sett
Lyskilde	LED
Koffertmateriale	Metal
Farge på huset	hvit
IP-beskyttelse)	IP20
Slagstyrke (IK)	≥ 3
Sertifisering	Waste disposal, CE, 5 Years waranty
Beskyttelsesklasse	1
System	Enkelt batteri
Overvåkning	Wireless Professional (WL)
Nødrift	8 timer
Batteri	LiFePO4 3,2 V/3,3 Ah
Driftsmodus	Standby kobling / permanent kobling
Inngangsspenning AC	230 V
Inngangsfrekvens	50 Hz

Maks effekt.	4,8 W
Ytelse DS	2,8 W
Ytelse BS	0,8 W
Omgivelsestemperatur DS	-5 °C to 40 °C
Omgivelsestemperatur BS	-5 °C to 40 °C
dybde	195 mm
Bredde	195 mm
Høyde	195 mm
Vekt	0.87
Vekt inkludert emballasje	1.01
Tverrsnitt for tilkobling	2.5 mm²
Koblingsinngang	Ja
Blokkering av nødlys	Ja
Batteritilkobling	Støpsel
Dimmefunksjon	Ja
Lysstrømnettverk	220 lm
Lysstrøm nødsituasjon	470 lm
Tolltariffnummer	94056120
GTIN	4260766558603

RP GROUP
SOLUTIONS IN SAFETY + LIGHTING

TEKNISK TEGNING

RP GROUP
SOLUTIONS IN SAFETY + LIGHTING

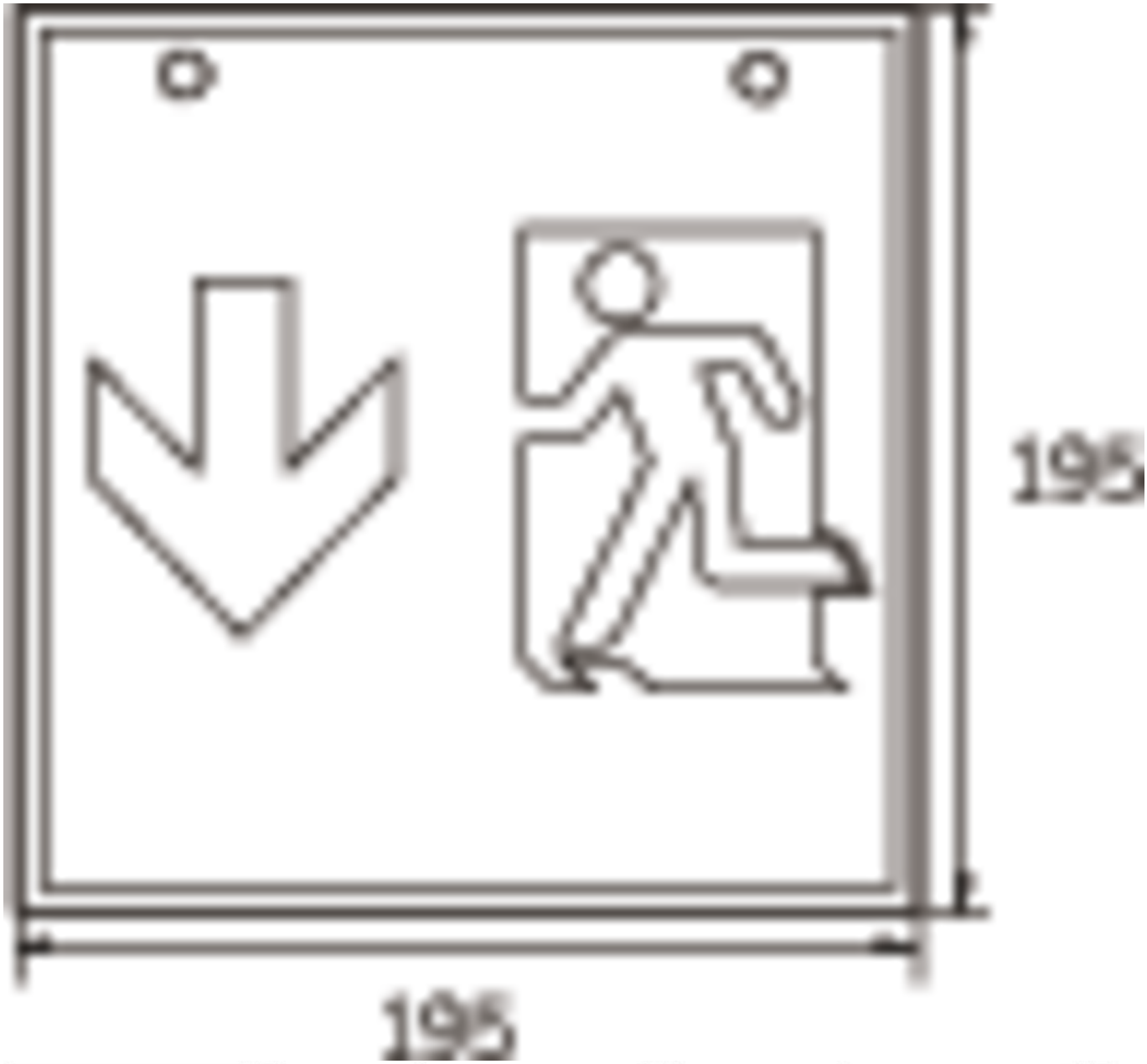

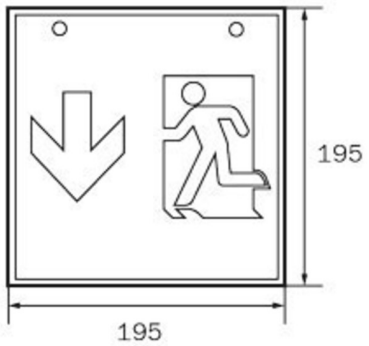

WG

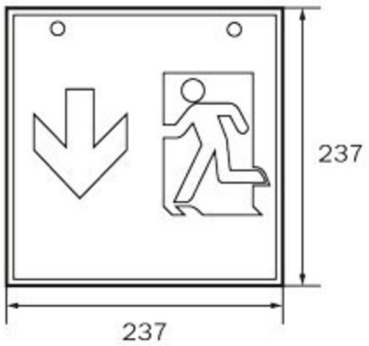

WK

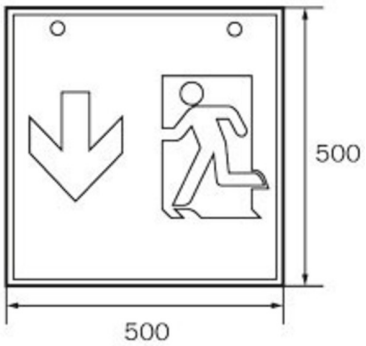

WX

RP GROUP
SOLUTIONS IN SAFETY + LIGHTING

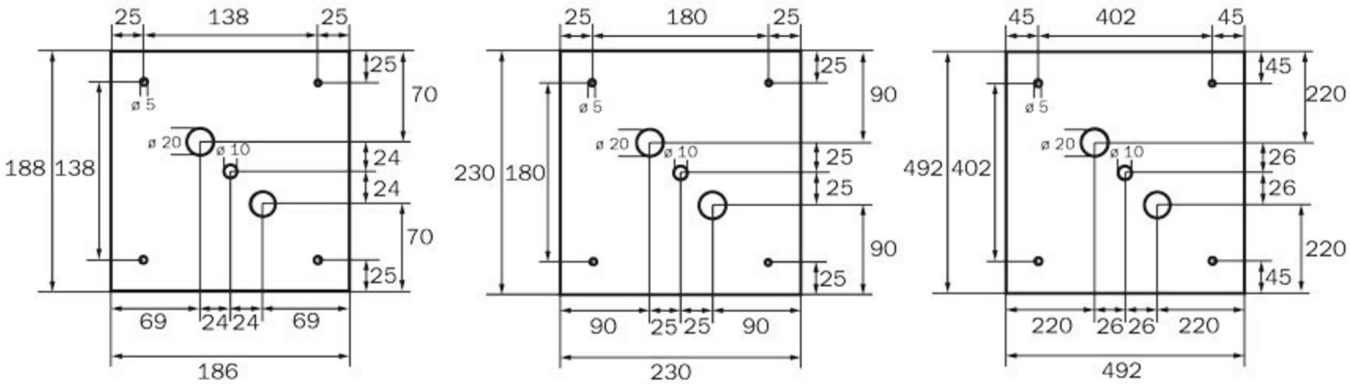

WG WK WX

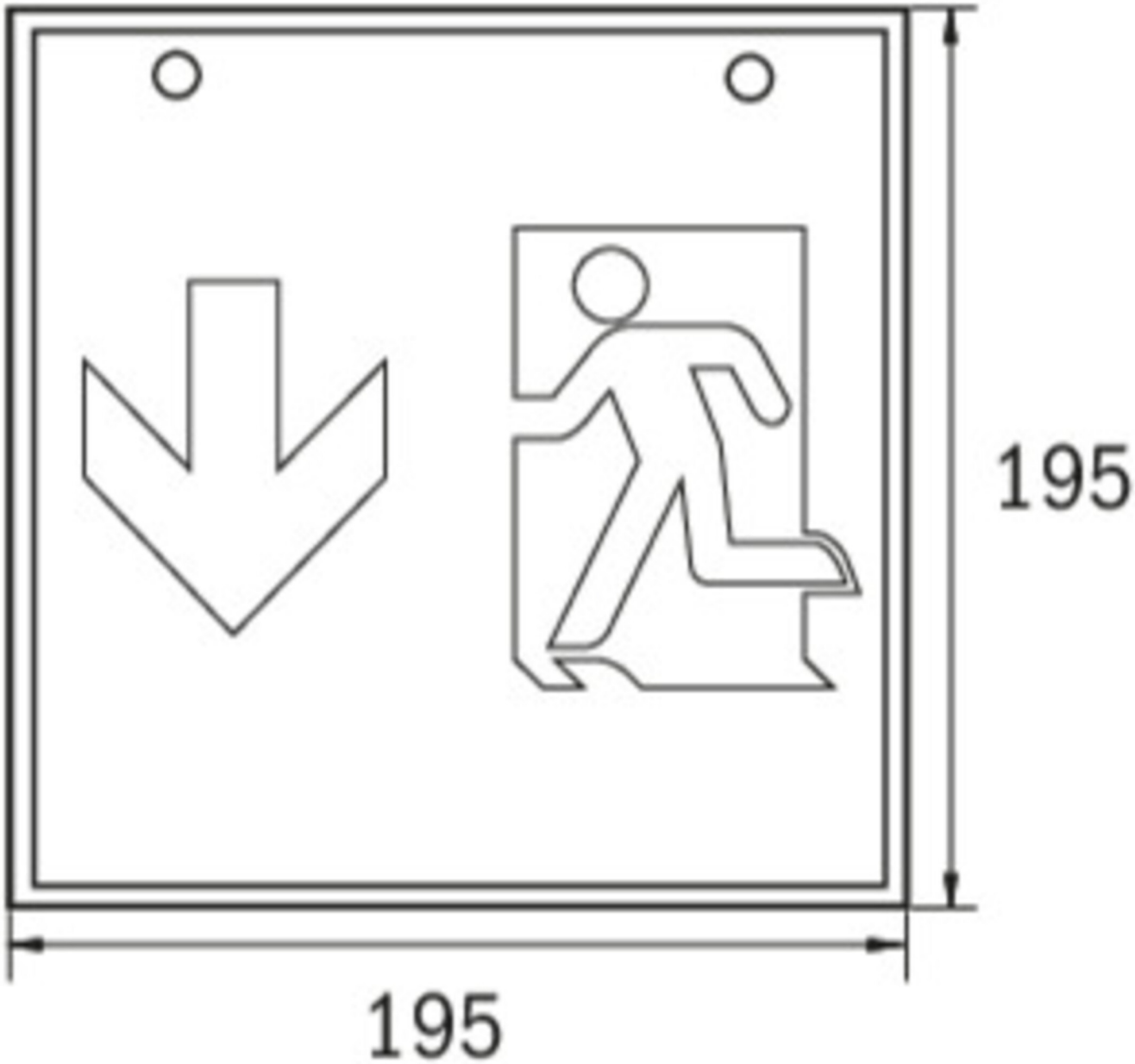

TILBEHØRSLISTE

WKO - Sett med kjettingøyer for montering av terninger (4 stk.)

1PV-EB - Pendel

DSA-Y4M - Tauoppheng

DSA-Y4M-APA - Tauoppheng

Fra: 16.09.2026 - Det tas forbehold om tekniske endringer og feil.