RP GROUP
SOLUTIONS IN SAFETY + LIGHTING

# Art.-Nr: WXD411WL
# Markeringslys Enkelt batteri
# Takkonstruksjon, Trådløs profesjonell (WL), 1 time, 90 m, IP20, Metall, hvit

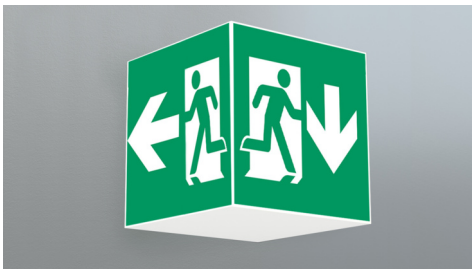

Firkantet redningstegnlampekubelys for merking av rømnings- og redningsveier. Den kan monteres direkte i taket eller henges opp med passende tilbehør.

Takket være sin kubeform er denne plastlampen lett synlig fra fire sider. Ideell for bruk på veikryss, for eksempel i varehus med midtganger.

Trådløs sentral styring og overvåking for store installasjoner med opptil 50 000 lamper med Wireless Professional. Planleggingssikkerhet tilbys med logisk forhåndsbestemte trykte piktogrammer. De påførte piktogrammene samsvarer med DIN ISO 7010 (pil høyre, venstre og bunn).

Mer informasjon
www.rp-group.com/nb_NO/item/WXD411WL

## TEKNISKE DATA

| | |
|---|---|
| Type armatur | Markeringslys |
| Monteringstype | Takkonstruksjon |
| Leseravstand | 90 m |
| Piktogram | sett |
| Lyskilde | LED |
| Koffertmateriale | Metal |
| Farge på huset | hvit |
| IP-beskyttelse) | IP20 |
| Slagstyrke (IK) | ≥ 3 |
| Sertifisering | Waste disposal, CE, 5 Years waranty |
| Beskyttelsesklasse | 1 |
| System | Enkelt batteri |
| Overvåkning | Wireless Professional (WL) |
| Nødrift | 1 time |
| Batteri | LiFePO4 3,2 V/1,6 Ah |
| Driftsmodus | Standby kobling / permanent kobling |
| Inngangsspenning AC | 230 V |
| Inngangsfrekvens | 50 Hz |

| | |
|---|---|
| Maks effekt. | 6,4 W |
| Ytelse DS | 5,1 W |
| Ytelse BS | 0,8 W |
| Omgivelsestemperatur DS | -5 °C to 40 °C |
| Omgivelsestemperatur BS | -5 °C to 40 °C |
| dybde | 500 mm |
| Bredde | 500 mm |
| Høyde | 500 mm |
| Vekt | 6.54 |
| Vekt inkludert emballasje | 6.68 |
| Tverrsnitt for tilkobling | 2.5 mm² |
| Koblingsinngang | Ja |
| Blokkering av nødlys | Ja |
| Batteritilkobling | Støpsel |
| Dimmefunksjon | Ja |
| Lysstrømnettverk | 470 lm |
| Lysstrøm nødsituasjon | 470 lm |
| Tolltariffnummer | 94056180 |
| GTIN | 4260766558634 |

RP GROUP
SOLUTIONS IN SAFETY + LIGHTING

# TEKNISK TEGNING

RP GROUP
SOLUTIONS IN SAFETY + LIGHTING

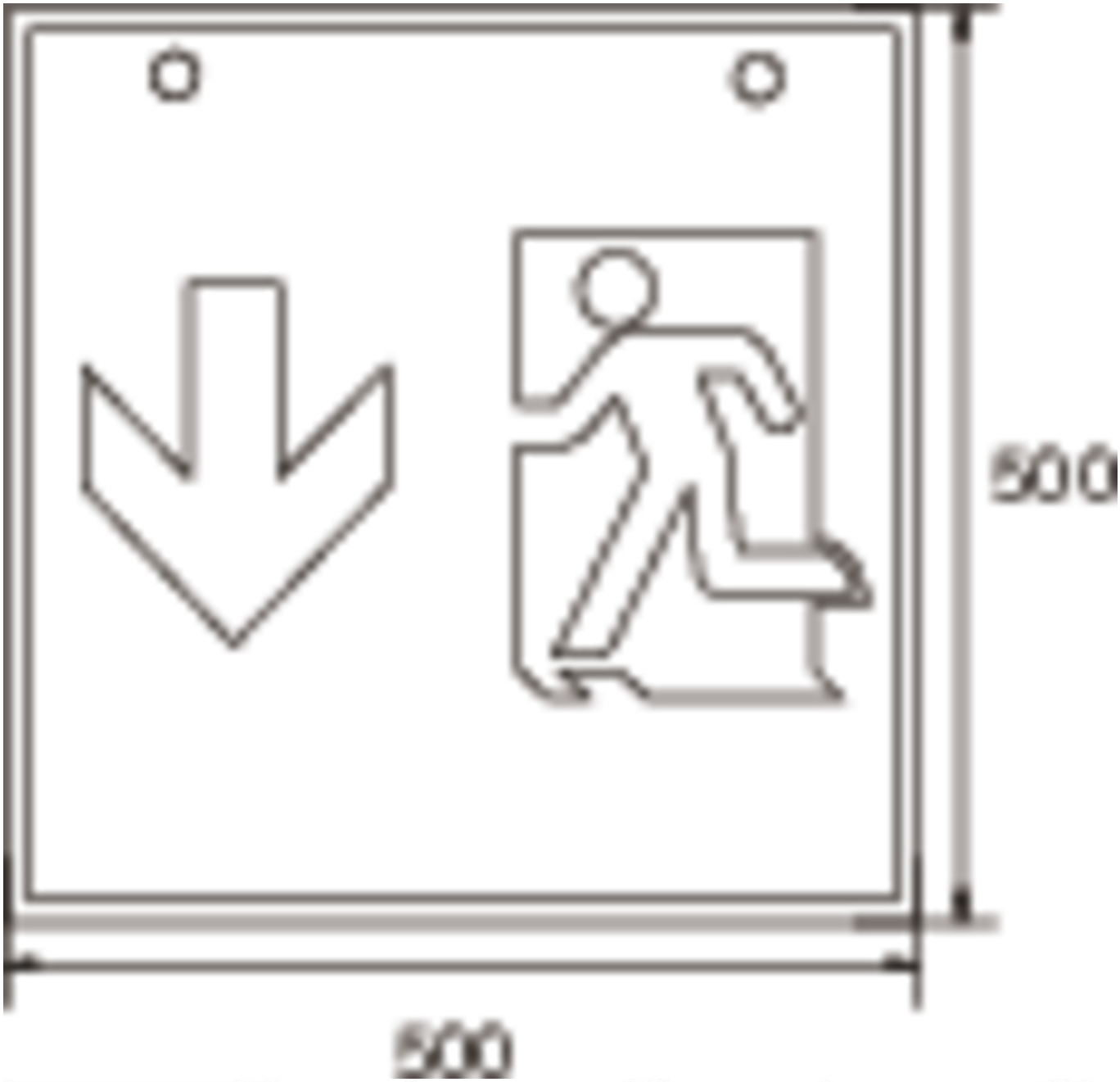


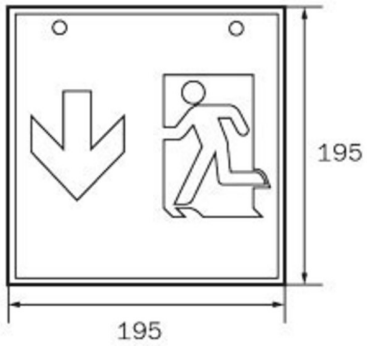


WG

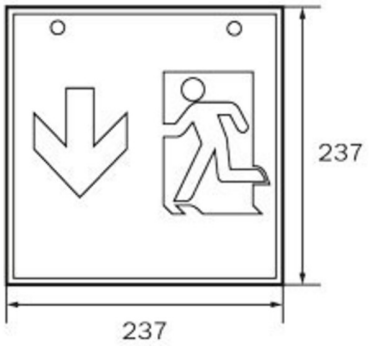


WK

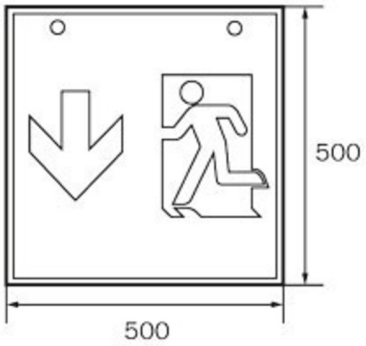


WX

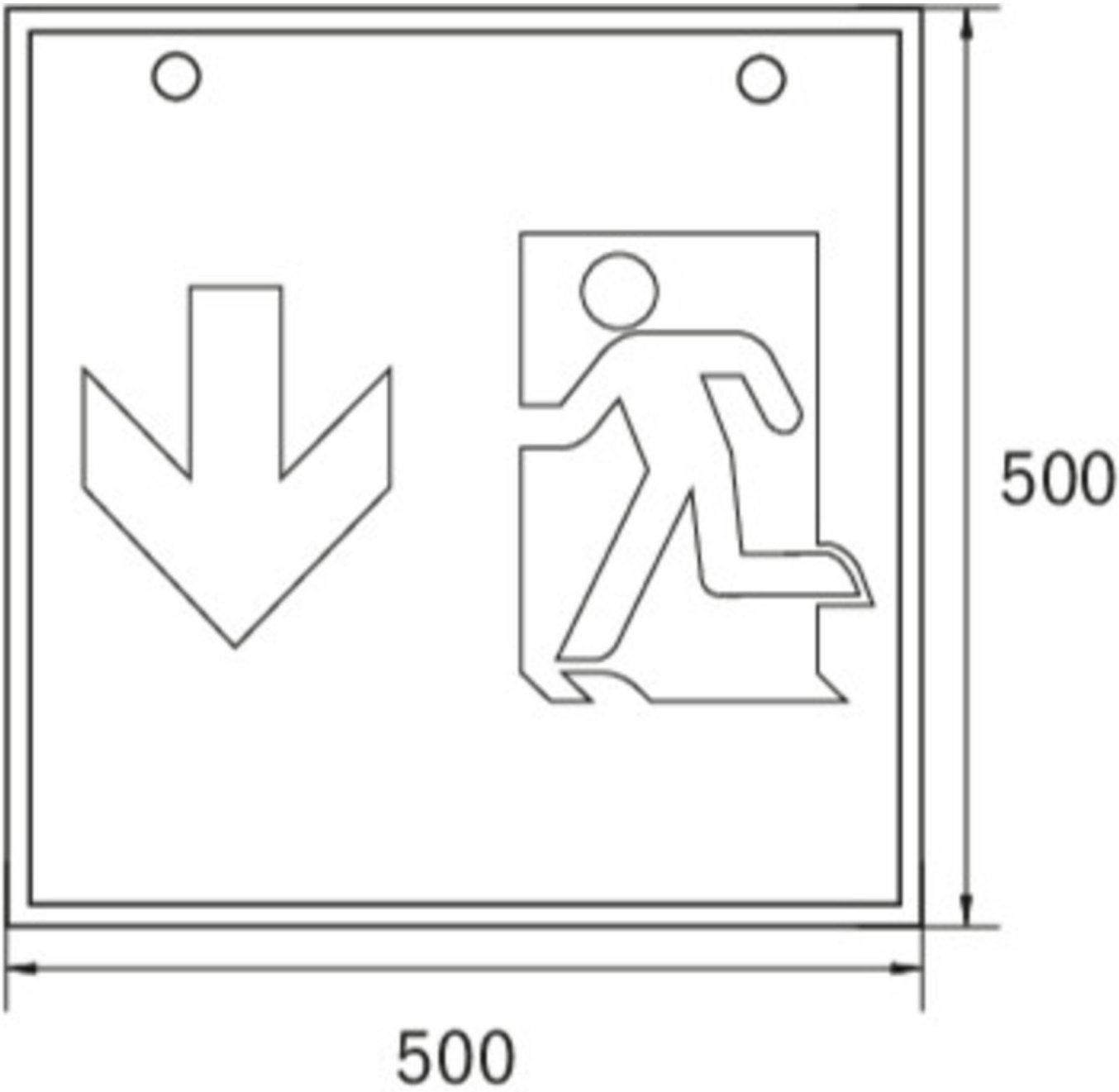


## TILBEHØRSLISTE

WKO - Sett med kjettingøyer for montering av terninger (4 stk.)

1PV-EB - Pendel

LFP3216-SET-2AKKU - Batteri

Fra: 16.09.2026 - Det tas forbehold om tekniske endringer og feil.