RP GROUP
SOLUTIONS IN SAFETY + LIGHTING

Art.-Nr: WXW411SC
Markeringslys Enkelt batteri
Veggkonstruksjon, Selvkontroll (SC), 1 time, 90 m, IP20, Metall, hvit

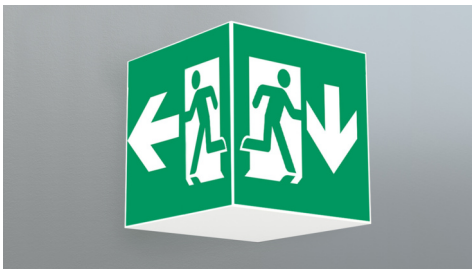

Firkantet redningstegnlampe terninglys for veggmontering for å merke rømnings- og redningsveier.

Takket være sin kubeform er denne plastlampen lett synlig fra tre sider. Ideell for store applikasjoner, for eksempel i varehus.

Automatisk overvåking av sikkerhetslampen med SelfControl.
Planleggingssikkerhet tilbys med logisk forhåndsbestemte trykte piktogrammer.
De påførte piktogrammene samsvarer med DIN ISO 7010 (pil høyre, venstre og bunn).

CE

Mer informasjon
www.rp-group.com/nb_NO/item/WXW411SC

TEKNISKE DATA

Type armatur	Markeringslys
Monteringstype	Veggkonstruksjon
Leseravstand	90 m
Piktogram	sett
Lyskilde	LED
Koffertmateriale	Metal
Farge på huset	hvit
IP-beskyttelse)	IP20
Slagstyrke (IK)	≥ 3
Sertifisering	Waste disposal, CE
Beskyttelsesklasse	1
System	Enkelt batteri
Overvåkning	SelfControl (SC)
Nødrift	1 time
Batteri	LiFePO4 3,2 V/1,6 Ah
Driftsmodus	Standby kobling / permanent kobling
Inngangsspenning AC	180 V - 250 V
Inngangsfrekvens	50 Hz

Maks effekt.	6,4 W
Ytelse DS	5,6 W
Ytelse BS	2 W
Omgivelsestemperatur DS	-5 °C to 40 °C
Omgivelsestemperatur BS	-5 °C to 40 °C
dybde	500 mm
Bredde	500 mm
Høyde	500 mm
Vekt	6.54
Vekt inkludert emballasje	6.68
Tverrsnitt for tilkobling	2,5 mm²
Koblingsinngang	Ja
Blokkering av nødlys	Nei
Batteritilkobling	Støpsel
Dimmefunksjon	Nei
Lysstrømnettverk	470 lm
Lysstrøm nødsituasjon	470 lm
Tolltariffnummer	94056180
GTIN	4262483025611

RP GROUP
SOLUTIONS IN SAFETY + LIGHTING

TEKNISK TEGNING

RP GROUP
SOLUTIONS IN SAFETY + LIGHTING

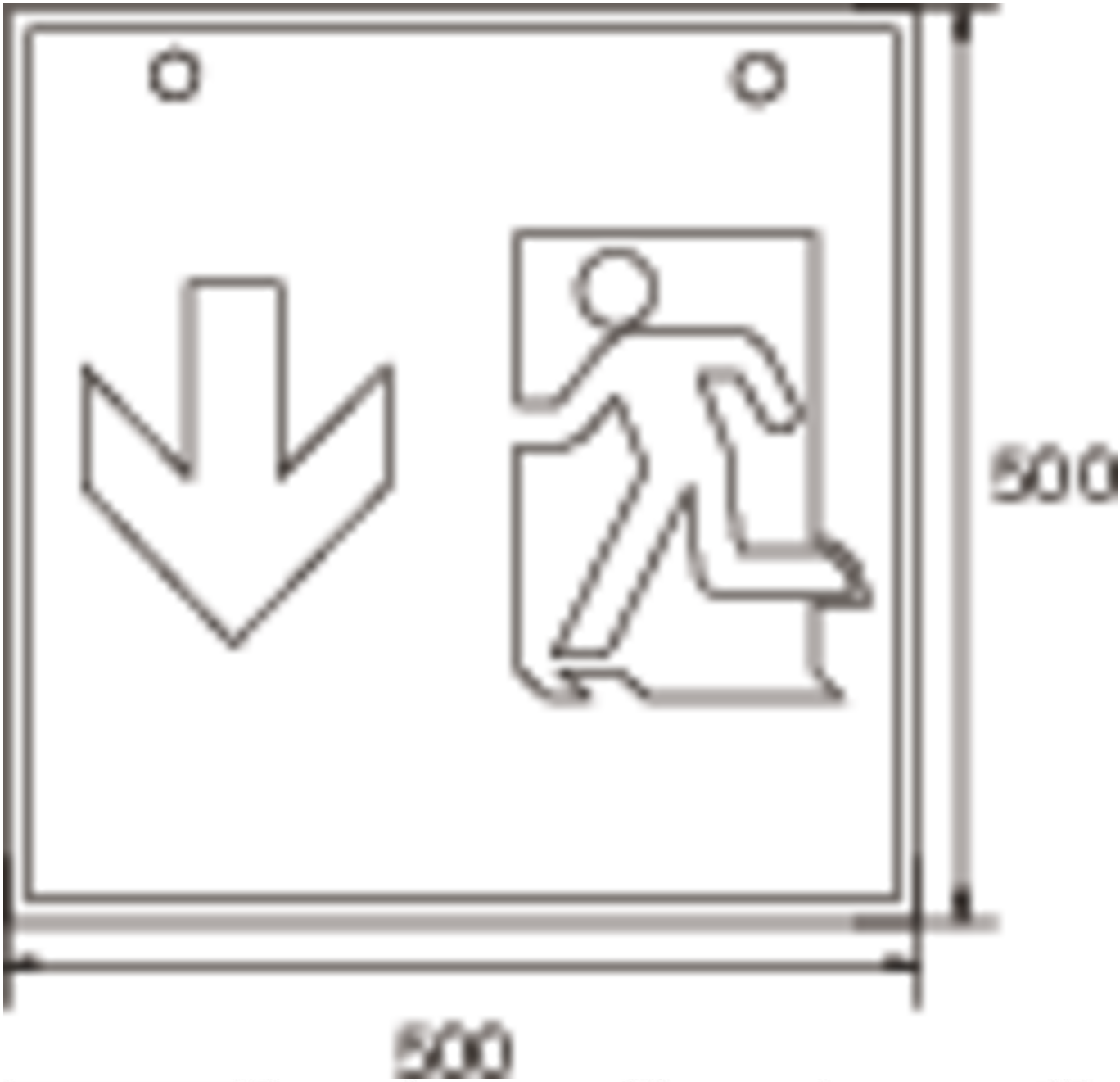

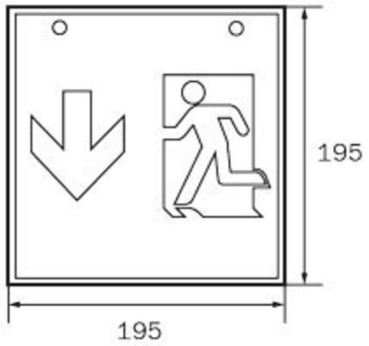

WG

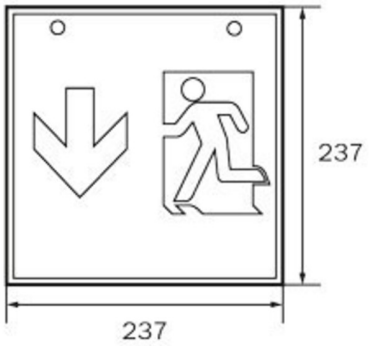

WK

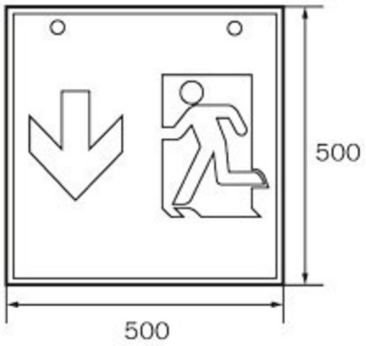

WX

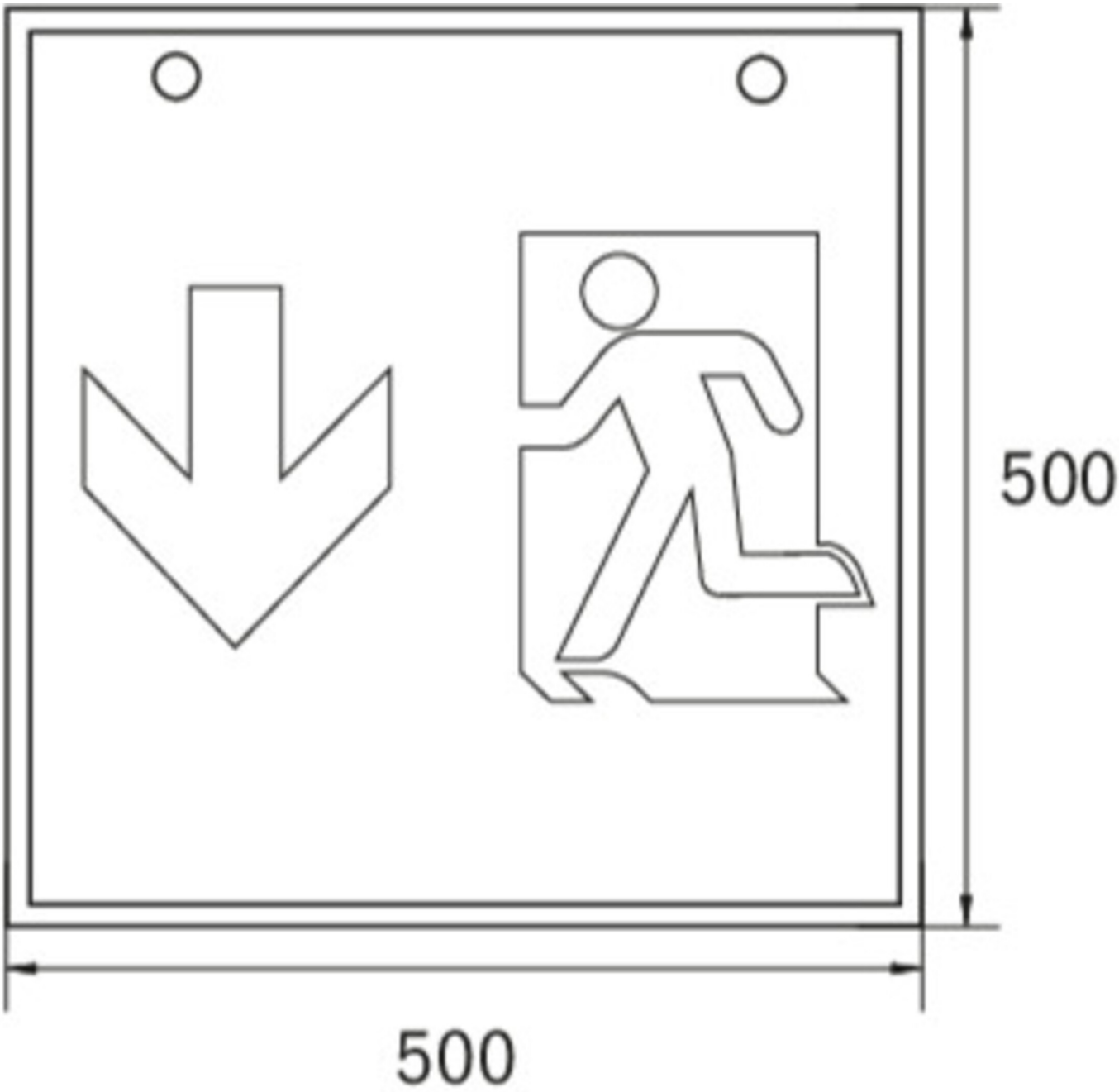

TILBEHØRSLISTE

WKO - Sett med kjettingøyer for montering av terninger (4 stk.)

Fra: 16.09.2026 - Det tas forbehold om tekniske endringer og feil.