RP GROUP
SOLUTIONS IN SAFETY + LIGHTING

# Art.-Nr: LSD418WL
# Markeringslys Enkelt batteri
# Takkonstruksjon, Trådløs profesjonell (WL), 8 timer, 56 m, IP40, Aluminium, Anodisert aluminium

Robust redningstegnlampe av slank aluminiumsprofil, for takmontering. Egnet for en- eller tosidig merking.

Det ekstra lysutslippet nedover støtter belysningen av rømnings- og redningsveier.

Trådløs sentral styring og overvåking for store installasjoner med opptil 50 000 lamper med Wireless Professional.
To ønskede piktogrammer (pil høyre, venstre, topp, bunn eller hvit) er inkludert som standard i leveringsomfanget.

CE

Mer informasjon
www.rp-group.com/nb_NO/item/LSD418WL

## TEKNISKE DATA

| | |
|---|---|
| Type armatur | Markeringslys |
| Monteringstype | Takkonstruksjon |
| Leseravstand | 56 m |
| Piktogram | Individuelt n.a |
| Lyskilde | LED |
| Koffertmateriale | Aluminum |
| Farge på huset | Anodisert aluminium |
| IP-beskyttelse) | IP40 |
| Slagstyrke (IK) | ≥ 3 |
| Sertifisering | Waste disposal, CE |
| Beskyttelsesklasse | 1 |
| System | Enkelt batteri |
| Overvåkning | Wireless Professional (WL) |
| Nødrift | 8 timer |
| Batteri | LiFePO4 3,2 V/1,2 Ah |
| Driftsmodus | Standby kobling / permanent kobling |
| Inngangsspenning AC | 230 V |
| Inngangsfrekvens | 50 Hz |
| Maks effekt. | 7 W |
| Ytelse DS | 5,6 W |
| Ytelse BS | 0,8 W |

| | |
|---|---|
| Omgivelsestemperatur DS | -5 °C to 40 °C |
| Omgivelsestemperatur BS | -5 °C to 40 °C |
| dybde | 62 mm |
| Bredde | 614 mm |
| Høyde | 334 mm |
| Vekt | 2.23 |
| Vekt inkludert emballasje | 2.28 |
| Tverrsnitt for tilkobling | 2.5 mm² |
| Koblingsinngang | Ja |
| Blokkering av nødlys | Ja |
| Batteritilkobling | Støpsel |
| Dimmefunksjon | Ja |
| Tolltariffnummer | 94056180 |
| GTIN | 4262484982456 |

RP GROUP
SOLUTIONS IN SAFETY + LIGHTING

# TEKNISK TEGNING

RP GROUP
SOLUTIONS IN SAFETY + LIGHTING

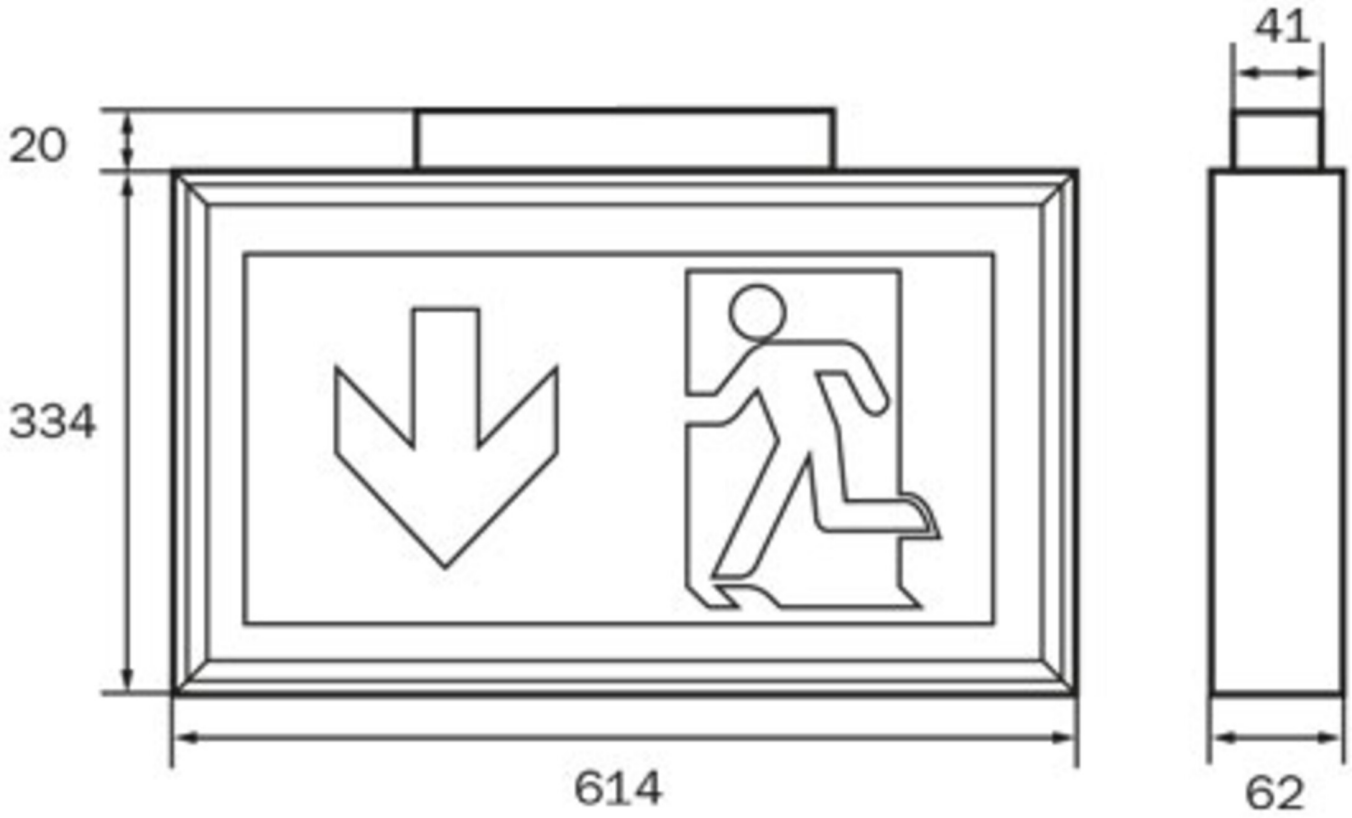


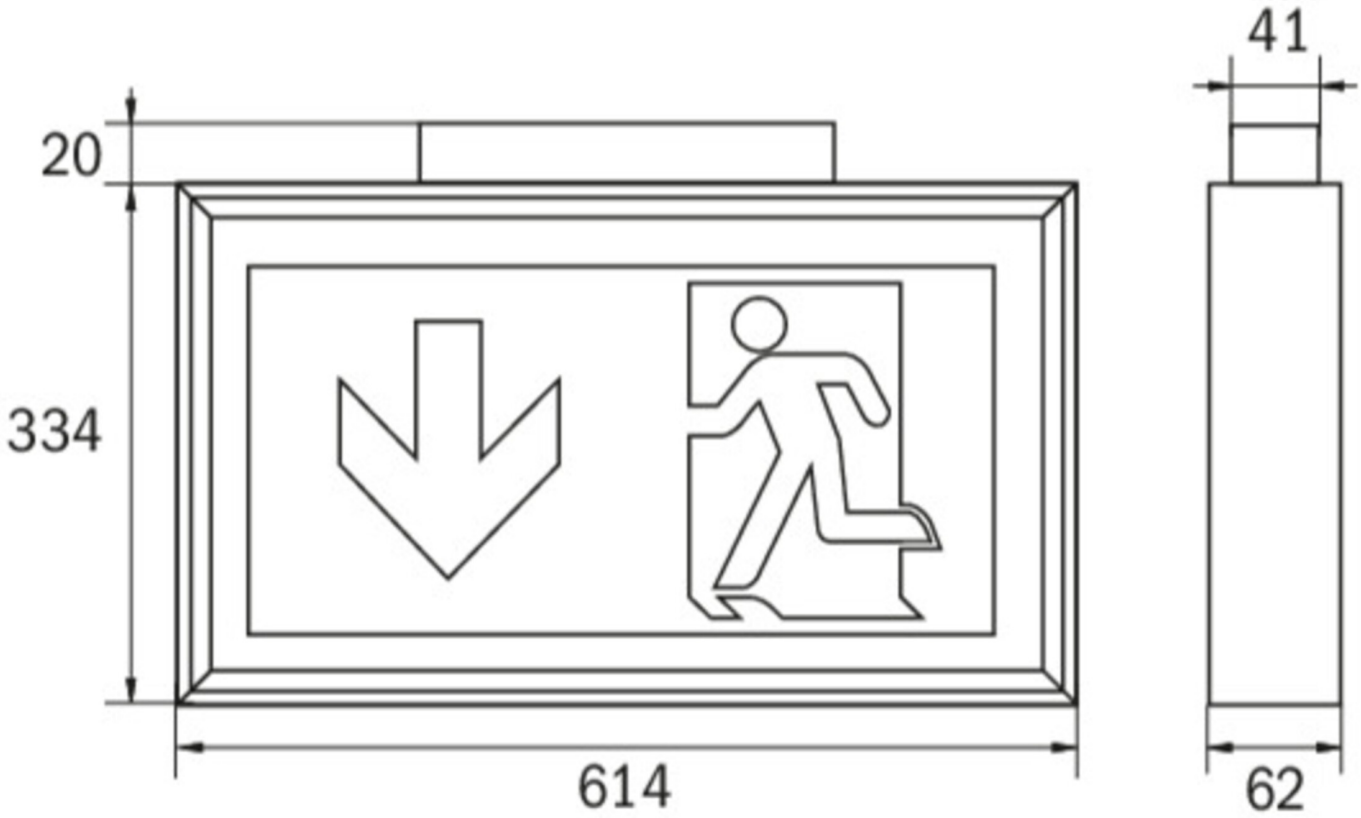

## TILBEHØRSLISTE

DSA - Tauoppheng

2PS-EB - Pendel

Fra: 16.09.2026 - Det tas forbehold om tekniske endringer og feil.