RP GROUP
SOLUTIONS IN SAFETY + LIGHTING

Art.-Nr: DOE029ML-PL
Oprawa Ewakuacyjna Centralna Bateria Sufitowa wpuszczana, Centralna bateria (ML), CBS, IP20, Tworzywo sztuczne, Przezroczysty

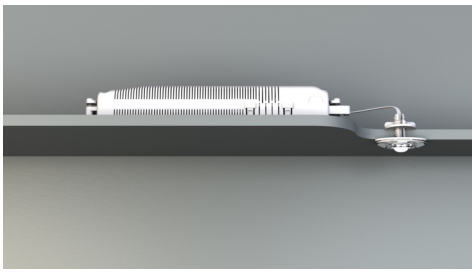

Kompaktowa i dyskretna oprawa do oświetlania dróg ewakuacyjnych zgodnie z EN 60598-1, EN 60598-2-22 oraz EN 1838. Nadaje się do wbudowania w sufit lub zainstalowania za pomocą klipsów na świetlówki T5/T8 i/lub przytwierdzenia do metalowych części innej oprawy oświetleniowej lub metalowego podłoża.

Przezroczysty materiał obudowy sprawia, że oprawa idealnie dopasowuje się do otoczenia. Dostępna ze obudową na elektronikę do wbudowania w istniejącą obudowę oprawy oświetlenia podstawowego (bez ingerencji w jej strukturę). Kołki i klipsy zawarte w dostawie - płyta magnetyczna opcjonalna.

Sterowanie i monitorowanie za pomocą centralnej baterii.

CE CNBOP-PIB

Więcej informacji
www.rp-group.com/pl/item/DOE029ML-PL

DANE TECHNICZNE

Typ oprawy	Oprawa Ewakuacyjna
Montaż	Sufitowa wpuszczana
Piktogram	Nie
Źródło światła	LED
Materiał obudowy	Polycarbonate
Kolor obudowy	Przezroczysty
Stopień ochrony (IP)	IP20
Klasa ochrony mechanicznej (IK)	≥ 03
Certyfikaty	Waste disposal, CE, CNBOP
Klasa ochronności	II
Zasilanie	Centralna Bateria
Monitorowanie	Central power supply (ML)
Czas podtrzymania	CBS
Akumulator	/
Tryb pracy	ELS - przełączenie pojedynczej oprawy
Napięcie wejściowe AC	230 V
Częstotliwość	50 / 60 Hz

Napięcie wyjściowe	216 V
Moc max.	2,8 W
Moc DS	2,8 W
Moc BS	1,1 W
Temperatura otoczenia DS	-20 °C do 40 °C
Temperatura otoczenia BS	-20 °C do 40 °C
Głębokość	24 mm
Szerokość	50 mm
Wysokość	12 mm
Średnica montażowa	10.5 mm
Waga	0.1
Waga z opakowaniem	0.18
Przekrój przyłącza	2.5 mm²
Wejście przełączające	Tak
Blokada pracy awaryjnej	Nie
Złącze akumulatora	Nie
Funkcja ściemniania	Tak
Strumień świetlny - praca sieciowa	140 lm
Strumień świetlny - praca awaryjna	140 lm
Kod taryfy celnej	94056120
GTIN	4260682148728

RP GROUP
SOLUTIONS IN SAFETY + LIGHTING

RYSUNEK TECHNICZNY

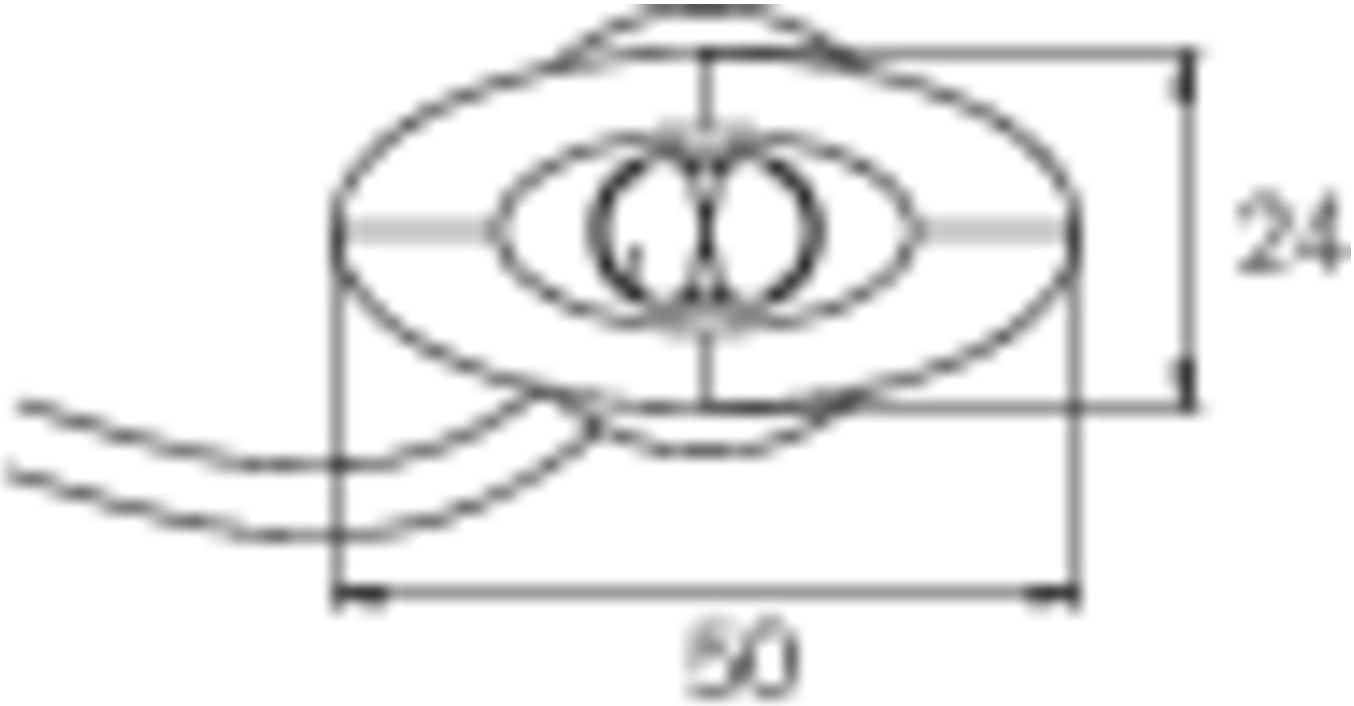

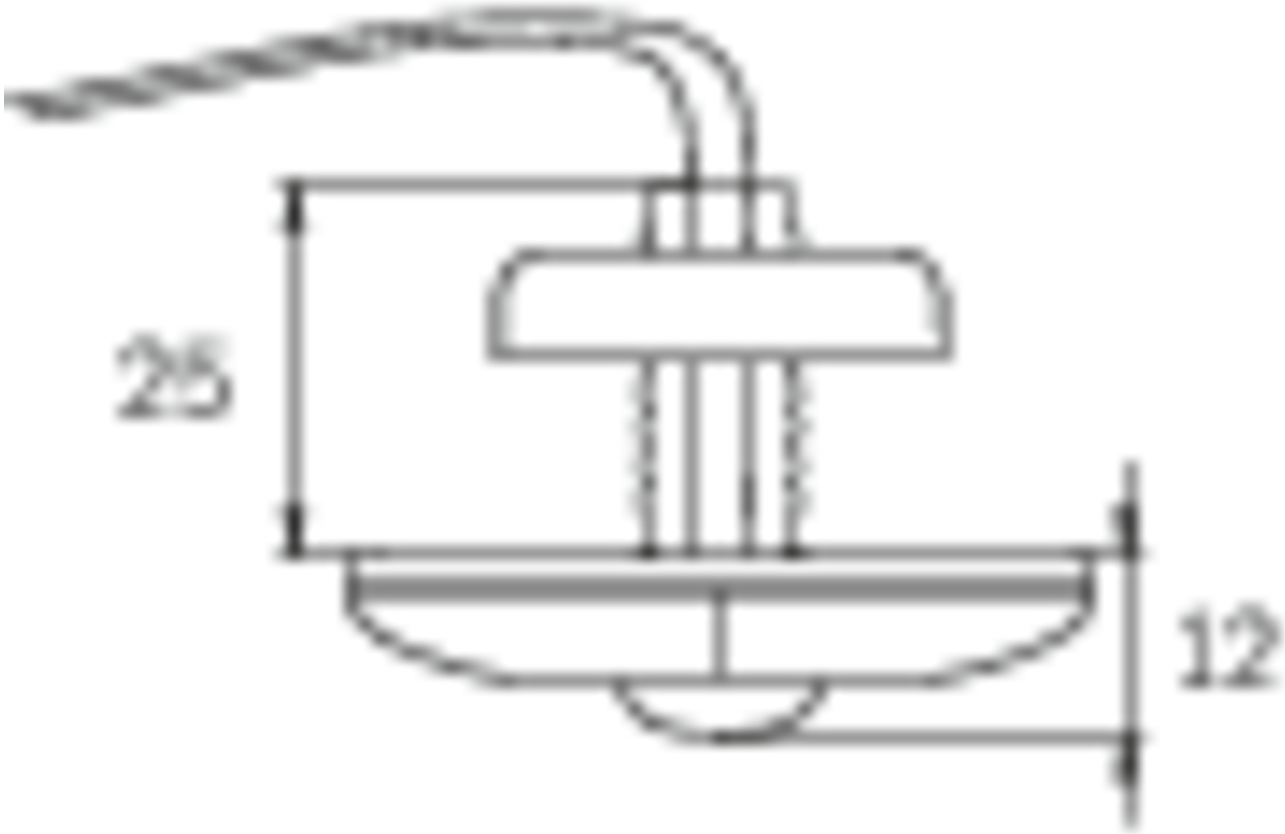

ø10,5

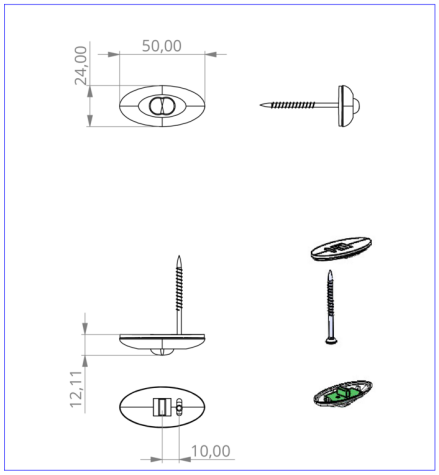

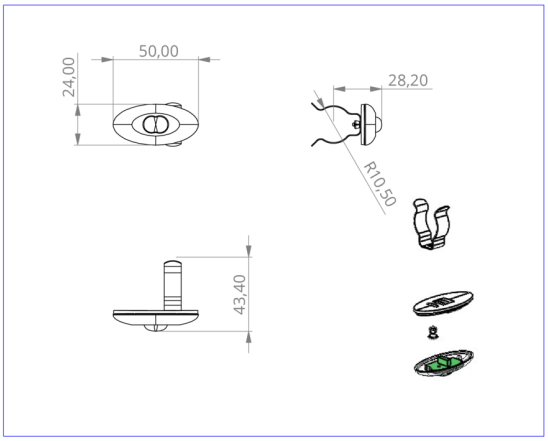

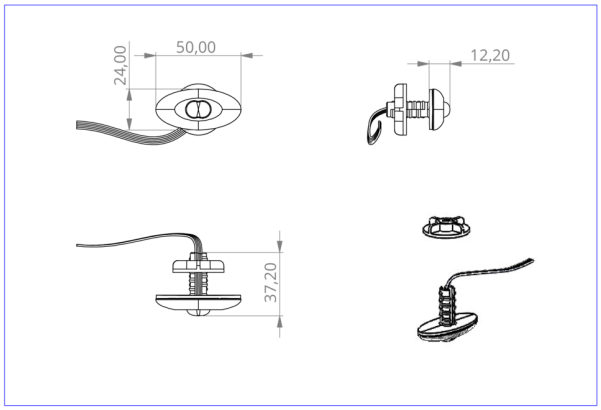

DO verschiedene Einbaumaße

Od: 16.09.2026 - Zastrzega się prawo do zmian technicznych i błędów.