Art.-Nr: DOS023SC
Sikkerhetslys Enkelt batteri
Universell, Selvkontroll, 3 timer, , IP20, plast, opal

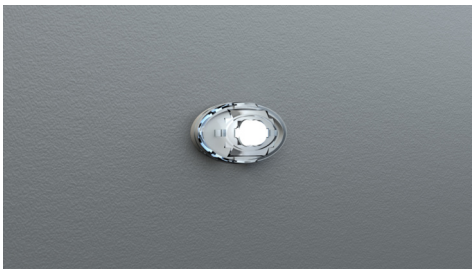

Mer informasjon

TEKNISKE DATA

Type armatur	Sikkerhetslys
Monteringstype	Universell
piktogram	Nei
Lyspærer	LED
Koffertmateriale	plast
Farge på huset	opal
IP-beskyttelse)	IP20
Slagstyrke (IK)	≥ 3
Sertifisering	WEEE, CE, TÜV Rheinland designtestet, ENEC
beskyttelses klasse	2
omsorg	Enkelt batteri
overvåkning	SelfControl
Brotid	3 timer
Batteri	battery pack 4,8V/2,0Ah NimH, 300mm wire (LPU,LEM)
Driftsmodus	Standby kobling / permanent kobling
Inngangsspenning AC	230 V
Inngangsfrekvens	50/60 Hz
Maks effekt.	3 W
Ytelse DS	1,6 W
Ytelse BS	0,35 W
dybde	24 mm
Bredde	50 mm
Høyde	12 mm

Installasjonsdiameter	10.5 mm
Vekt	0.21
Vekt inkludert emballasje	0.29
Tverrsnitt for tilkobling	2.5 mm²
Koblingsinngang	Ja
Blokkering av nødlys	Ja
Batteritilkobling	Støpsel
Dimmefunksjon	Ja
Lysstrømnettverk	140 lm
Lysstrøm nødsituasjon	140 lm
Tolltariffnummer	94056120
Opprinnelsesland	DEUTSCHLAND
EAN	4260123683634

RP GROUP
SOLUTIONS IN SAFETY + LIGHTING

TEKNISK TEGNING

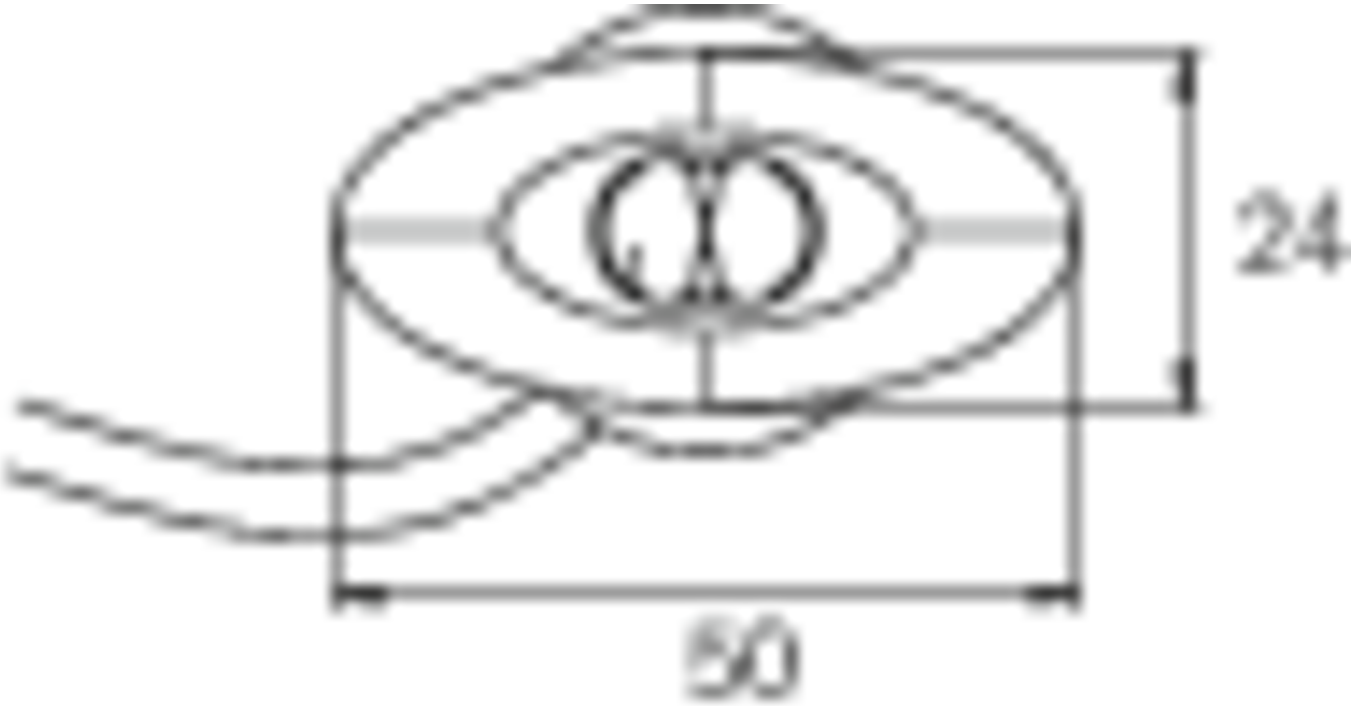

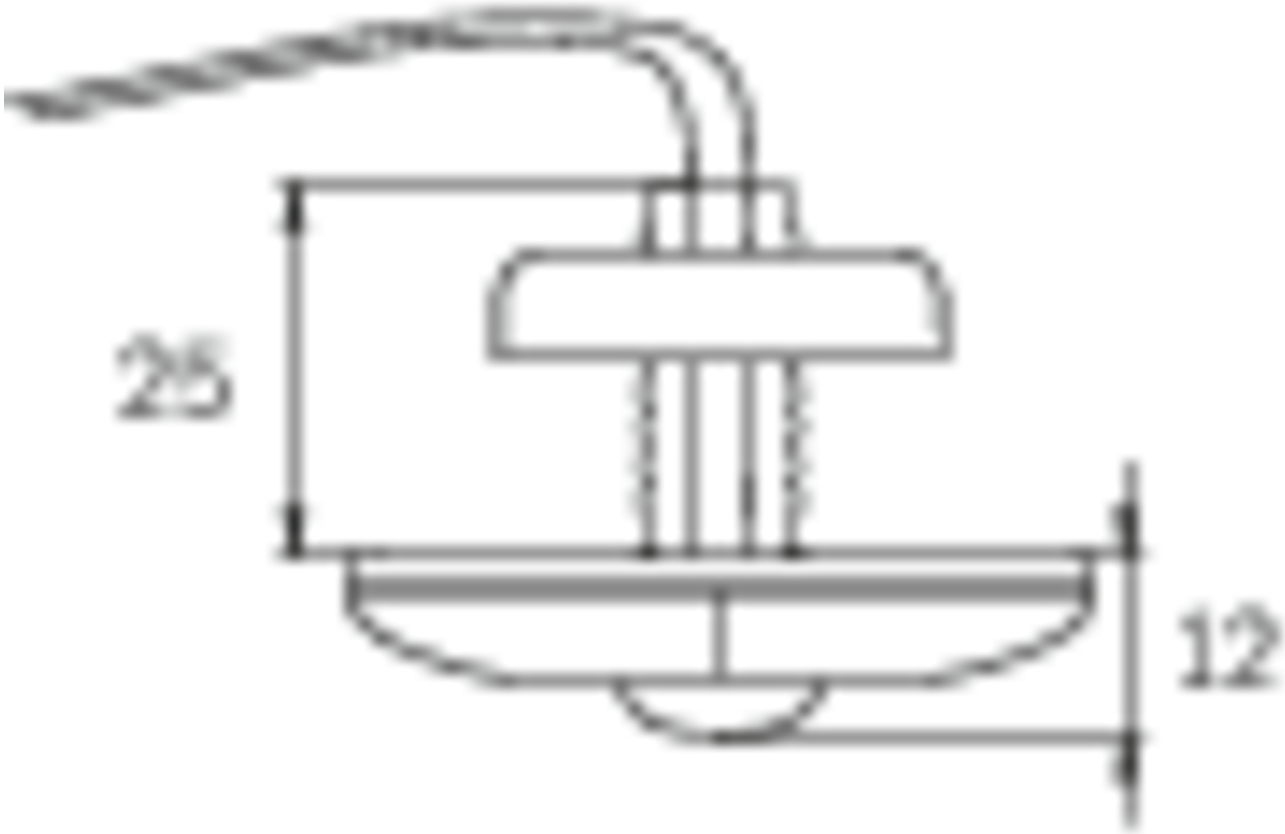

ø10,5

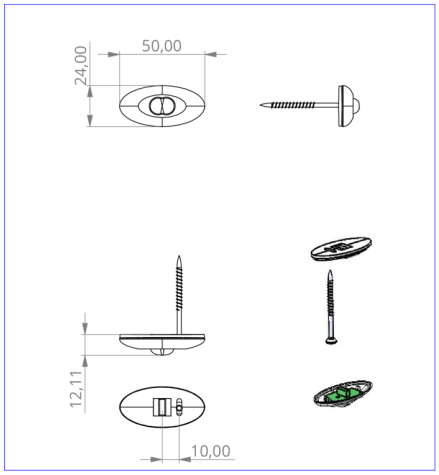

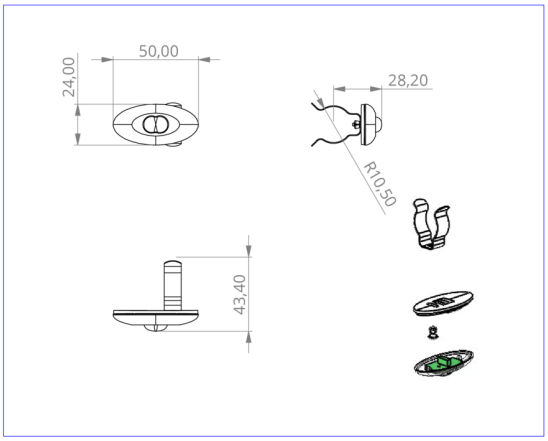

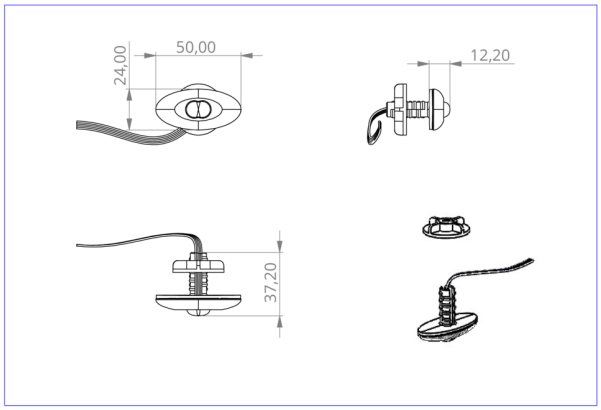

DO verschiedene Einbaumaße

LIGNENDE PRODUKTER

Varenr.	Bilde	overvåkning	omsorg	Farge	investering	Automatisk inspeksjonsbok	Vedlikeholdsinnsats	fjernvedlikehold	maks. lys	Individuell lysovervåking
DOS023										
DOS023WL		Trådløs profesjonell	Ett batteri		€€	Ja	lav	Ja	1 000 per system	sentralt

Fra: 05.07.2024 - Det tas forbehold om tekniske endringer og feil.