RP GROUP
SOLUTIONS IN SAFETY + LIGHTING

**Art.-Nr: KWIW428WL**
**Sicherheitsleuchte Einzelbatterie**
**Universal, Wireless Professional, 8 h, , IP65, Kunststoff, weiß**

Klassische robuste balkenförmige Sicherheitsleuchte aus Kunststoff mit hoher Schutzart und für einen vielseitigen Einsatz.

Mehr Informationen

## TECHNISCHE DATEN

| | |
|---|---|
| Leuchtentyp | Sicherheitsleuchte |
| Montageart | Universal |
| Piktogramm | Nein |
| Leuchtmittel | LED |
| Gehäusematerial | Kunststoff |
| Gehäusefarbe | weiß |
| Schutzart (IP) | IP65 |
| Schlagfestigkeit (IK) | 6 |
| Zertifizierung | CE, WEEE, D-Zeichen |
| Schutzklasse | 2 |
| Versorgung | Einzelbatterie |
| Überwachung | Wireless Professional |
| Überbrückungszeit | 8 h |
| Betriebsart | Bereitschaftsschaltung / Dauerschaltung |
| Eingangsspannung AC | 230 V |
| Eingangsfrequenz | 50 Hz |
| Leistung max. | 7,5 W |
| Leistung DS | 5,7 W |
| Leistung BS | 0,8 W |
| Tiefe | 86 mm |
| Breite | 390 mm |
| Höhe | 99 mm |
| Gewicht | 0.86 |

| | |
|---|---|
| Gewicht inkl. Verpackung | 0.96 |
| Anschlussquerschnitt | 2.5 mm² |
| Schalteingang | Ja |
| Notlichtblockierung | Ja |
| Batterieanschluss | Stecker |
| Dimmfunktion | Ja |
| Lichtstrom Netz | 250 lm |
| Lichtstrom Not | 245 lm |
| Zolltarifnummer | 94056120 |
| Ursprungsland | DEUTSCHLAND |
| EAN | 4260766550461 |

## TESCHNISCHE ZEICHNUNG

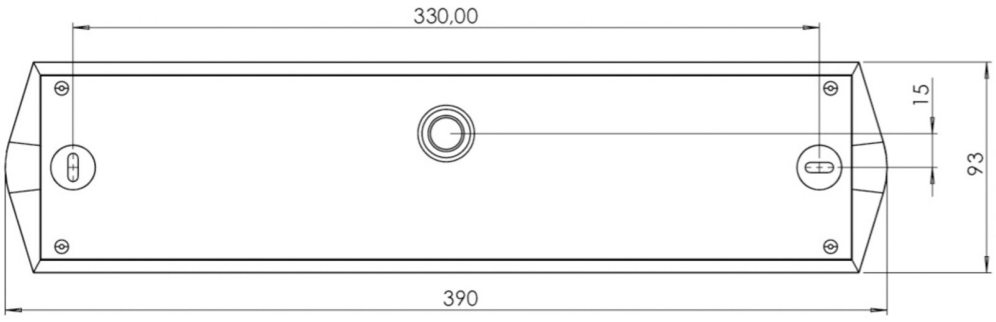


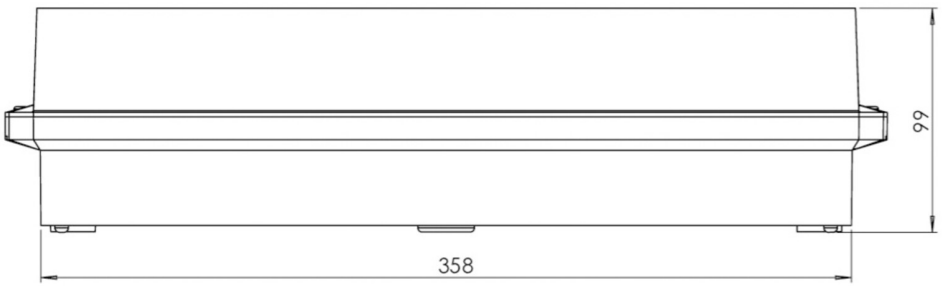

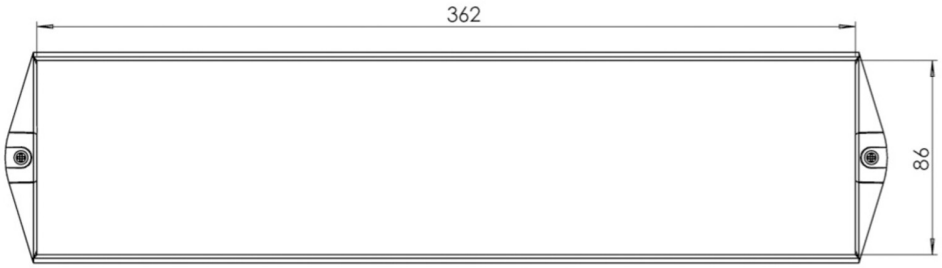

## ZUBEHÖRLISTE

BKW -

LSYS-B4 -

LSYS-F4 -

LSYS-H4 -

LSYS-R4 -

LSYS-S4 -

LFP3233-SET-2AKKU - Technologie Batterie

## ÄHNLICHE PRODUKTE

| Art.-Nr. | Bild | Überwachung | Versorgung | Farbe | Investition | Automatisches Prüfbuch | Wartungsaufwand | Fernwartung | max. Leuchten | Einzelleuchten Überwachung |
|---|---|---|---|---|---|---|---|---|---|---|
| KWIW028SC | | SelfControl | Einzelbatterie | | € | nein | Hoch | Nein | unbegrenzt | selbst |

Stand: 09.07.2024 - Technische Änderungen und Irrtümer vorbehalten.